IP68 防水コネクタ製品ラインナップ　LINE-UP

●プラグ＆ソケット

コネクタタイプ	挿抜方式	結線方法	端子極数	対応ケーブル径	定格仕様	掲載ページ
THB381	ワンタッチ プッシュ/プル	ネジ締付	2P 3P	φ5.5～φ7.0 φ7.0～φ8.0 φ5.5～φ7.0 φ7.0～φ8.0	定格電圧 500V AC（12V～60V DC） 定格電流 10A AC/DC 定格電圧 500V AC 定格電流 10A AC	詳細を見る
THB387	ネジ締付	ネジ締付	3P 4P 5P	φ7.0～φ12	定格電圧 最大500V AC 定格電流 最大17.5A	詳細を見る
THB387L UL認証品	ネジ締付	ネジ締付	4P 5P	φ7.0～φ13.5	定格電圧 最大500V AC 定格電流 最大17.5A（EN61984） 定格電流 最大10A・15A（UL2238/C22.2 No.182.3）	詳細を見る
THB389	ワンタッチ プッシュ/プル	ネジ締付	4P 5P	φ7.0～φ13.5	定格電圧 500V AC 定格電流 17.5A	詳細を見る
THS389 UL認証品	ワンタッチ プッシュ/プル	スプリング 式	4P 5P	φ7.0～φ13.5	定格電圧 500V AC（EN61984） 600V AC（UL2238/C22.2 No.182.3） 定格電流 17.5A（EN61984） 10A（UL2238/C22.2 No.182.3）	詳細を見る
THB405	リング締付 プッシュ/プル	ネジ締付	6P 8P	φ7.0～φ13.5	定格電圧 最大400V AC 定格電流 最大17.5A 定格電圧 最大400V AC（DC60V） 定格電流 最大10A AC/DC	詳細を見る

パネルマウントタイプ	挿抜方式	結線方法	端子極数	対応ケーブル径	定格仕様	掲載ページ
THB381E	ワンタッチ プッシュ/プル	ネジ締付	2P 3P	φ5.5～φ7.0 φ7.0～φ8.0 φ5.5～φ7.0 φ7.0～φ8.0	定格電圧 500V AC（12V～60V DC） 定格電流 10A AC/DC 定格電圧 500V AC 定格電流 10A AC	詳細を見る
THB387E	ネジ締付	ネジ締付	3P 4P 5P	φ7.0～φ12	定格電圧 最大500V AC 定格電流 最大17.5A	詳細を見る
THB387LE UL認証品	ネジ締付	ネジ締付	4P 5P	φ7.0～φ13.5	定格電圧 最大500V AC 定格電流 最大17.5A（EN61984） 定格電流 最大10A・15A（UL2238/C22.2 No.182.3）	詳細を見る
THB389E	ワンタッチ プッシュ/プル	ネジ締付	4P 5P	φ7.0～φ13.5	定格電圧 500V AC 定格電流 17.5A	詳細を見る
THS389E UL認証品	ワンタッチ プッシュ/プル	スプリング 式	4P 5P	φ7.0～φ13.5	定格電圧 500V AC（EN61984） 600V AC（UL2238/C22.2 No.182.3） 定格電流 17.5A（EN61984） 10A（UL2238/C22.2 No.182.3）	詳細を見る
THB406	リング締付 プッシュ/プル	ネジ締付	3P 6P 8P	φ7.0～φ13.5	定格電圧 最大400V AC 定格電流 最大25A（EN61984） 定格電圧 最大400V AC 定格電流 最大17.5A 定格電圧 最大400V AC（DC60V） 定格電流 最大10A AC/DC	詳細を見る

●中継コネクタ

ストレート型	結線方法	端子極数	対応ケーブル径	定格仕様	掲載ページ
THB391	ネジ締付	2P 3P 4P	φ7.0～φ12	定格電圧 450V AC 定格電流 17.5A	詳細を見る
THB390・400	ネジ締付	3P・4P 6P・2WP 3WP・D4P 端子台無し	φ7.0～φ13.5 φ8.0～φ17.0 φ13.5～φ15.5 φ16～φ20	定格電圧 450V AC 定格電流 24A 定格電圧 250V AC 定格電流 32A 定格電圧 750V AC 定格電流 41A	詳細を見る

T 型	結線方法	端子極数	対応ケーブル径	定格仕様	掲載ページ
THB390T・402T	ネジ締付	3P 6P 3WP 端子台無し	φ7.0～φ13.5	定格電圧 250V AC 定格電流 24A 定格電圧 250V AC 定格電流 32A	詳細を見る

Y 型	結線方法	端子極数	対応ケーブル径	定格仕様	掲載ページ
THB399Y	ネジ締付	3P 6P 3WP 端子台無し	φ7.0～φ13.5	定格電圧 250V AC 定格電流 24A 定格電圧 250V AC 定格電流 32A	詳細を見る

4 分岐型	結線方法	端子極数	対応ケーブル径	定格仕様	掲載ページ
THB392	ネジ締付	4P×4	φ7.0～φ12	定格電圧 450V AC 定格電流 17.5A	詳細を見る

●中継ボックス

3・4 分岐型	結線方法	端子極数	対応ケーブル径	定格仕様	掲載ページ
THA209A・209B	ネジ締付	3P・5P 8P・3WP 4WP・3LP 端子台無し	φ7.0～φ13.5	定格電圧 450V AC 定格電流 24A・32A・41A	詳細を見る

THS389 SERIES　UL認証 IP68スクリューレス防水コネクタ

NEW

SCREWLESS

PUSH PULL EASY CLICK !

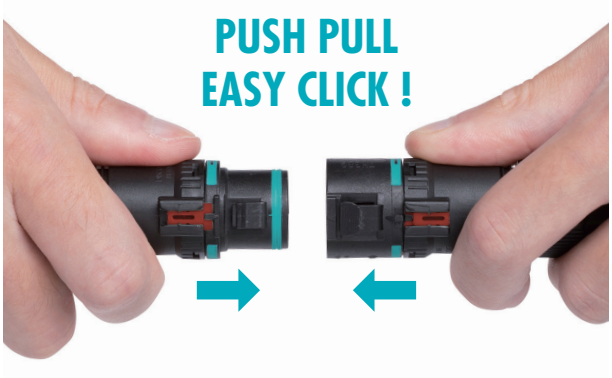

■ 端子部はスクリューレスロック式で接続作業が短縮できます。
■ 端子数は4P、5Pから選択可能です。
■ UL2238/C22.2 No.182.3認証製品です。

■ プラグとソケットは指で押すだけで簡単に接続・切り離しが可能です。

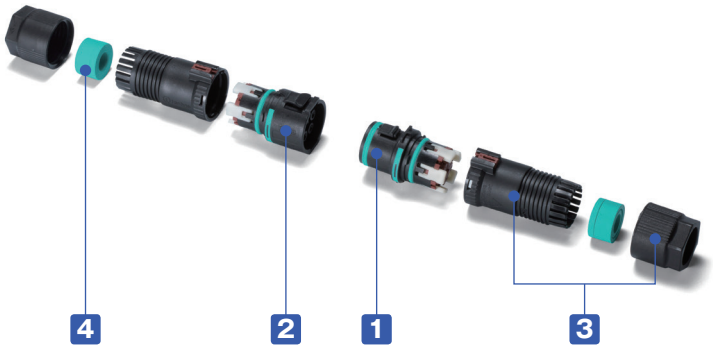

テクニカルデータ
保護等級：IP68　0.5bar/1h - 水深5mに1時間の防水試験クリア 使用温度範囲：−40℃〜+100℃ EN61984に準拠

定格・仕様

定格電圧	AC500V (EN61984)
	AC600V (UL2238/C22.2 No.182.3)
定格電流	17.5A (EN61984)
	10A (UL2238/C22.2 No.182.3)
適合電線(より線・単線)	0.25mm^2〜1.5mm^2
インパルス耐電圧	2.5kV
挿抜回数	100回

構成内容

■ PA66GF =「ポリアミド66グラスファイバー入り」の略称

No.	名　称	個　数	材　質	色 / 表面処理
1	プラグ	1	PA66GF（UL94V-0）・TPE	ブラック・グリーン
2	ソケット	1	PA66GF（UL94V-0）・TPE	ブラック・グリーン
3	ケーブルグランド	2	PA66（UL94V-2）	ブラック
4	ゴムブッシュ	2	TPE	グリーン

オプション部品（別売）

ゴムブッシュ
P7

固定ホルダー
6000589CC
P6

プラグ・ソケットカバー
P5

締付工具
6000337BC
P7

端子配列

THS389-4P　　THS389-5P

プラグ側（オス）

ソケット側（メス）

電線接続図

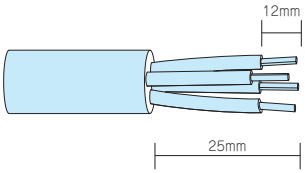

■ 配線を準備する

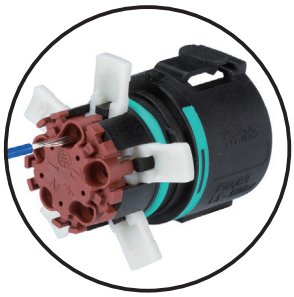

■ レバーを引き上げ電線を差し込む

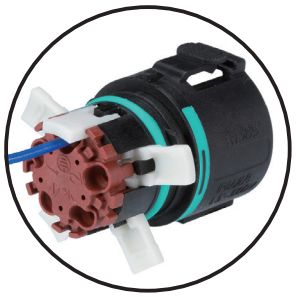

■ レバーを倒して結線完了

外観寸法図

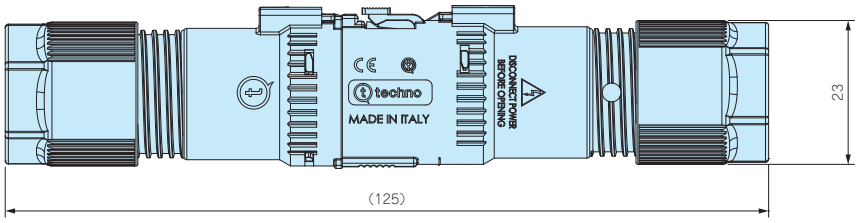

■ 上記図面は代表共通図です。
各型番の詳細はホームページよりCAD図・PDF図をダウンロードしてご確認下さい。

使用ゴムブッシュ

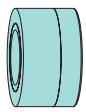

ケーブル外径
φ7mm～φ9mm

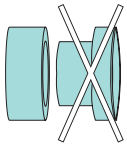

ケーブル外径
φ9mm～φ13.5mm

■ ゴムブッシュを分割する事で適合ケーブル径を変える事が出来ます。

型番・寸法・標準価格

型　番	適合ケーブル外径	端子台極数	標準価格(税別)
THS389-4P	φ7.0～φ13.5	4P	2,500
THS389-5P	φ7.0～φ13.5	5P	2,810

※ 標準価格は目安の販売価格となります。

THS389E SERIES　UL認証 IP68スクリューレスパネルマウント防水コネクタ

NEW

CE　c UL us LISTED　IP68

SCREWLESS

■ 端子部はスクリューレスロック式で接続作業が短縮できます。
■ 端子数は4P、5Pから選択可能です。
■ UL2238/C22.2 No.182.3認証製品です。

■ 指で押すだけで簡単に接続・切り離しが可能な
パネルマウント型コネクタです。

テクニカルデータ

保護等級：IP68　0.5bar/1h - 水深5mに1時間の防水試験クリア
使用温度範囲：−40℃〜+100℃
EN61984に準拠

定格・仕様

定格電圧	AC500V (EN61984)
	AC600V (UL2238/C22.2 No.182.3)
定格電流	17.5A (EN61984)
	10A (UL2238/C22.2 No.182.3)
適合電線（より線・単線）	0.25mm²〜1.5mm²
インパルス耐電圧	2.5kV
挿抜回数	100回

構成内容

■ PA66GF ＝「ポリアミド66グラスファイバー入り」の略称

No.	名　称	個　数	材　質	色 / 表面処理
1	プラグ	1	PA66GF（UL94V-0）・TPE	ブラック・グリーン
2	ソケット	1	PA66GF（UL94V-0）・TPE	ブラック・グリーン
3	ケーブルグランド	1	PA66（UL94V-2）	ブラック
4	ゴムブッシュ	1	TPE	グリーン
5	ナット	1	PA66（UL94V-2）	ブラック

オプション部品（別売）

ゴムブッシュ
P7

プラグ・ソケットカバー
P5

締付工具
6000337BC
P7

取付工具
6000532KC
P6

端子配列

ケーブル側

パネルマウント側

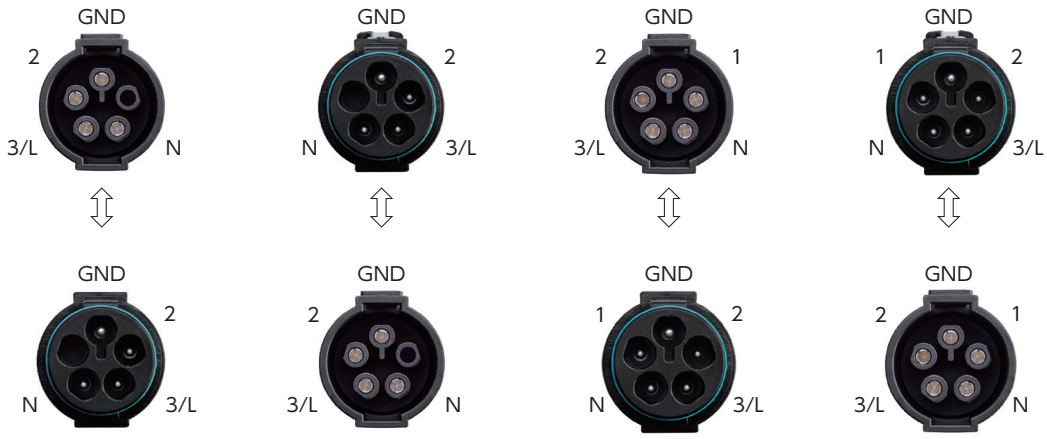

電線接続図

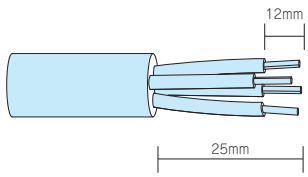

■ 配線を準備する

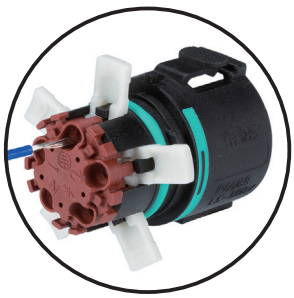

■ レバーを引き上げ電線を差し込む

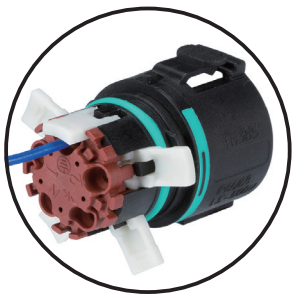

■ レバーを倒して結線完了

外観寸法図

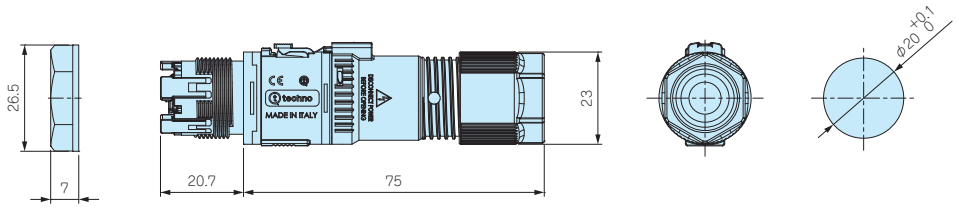

使用ゴムブッシュ

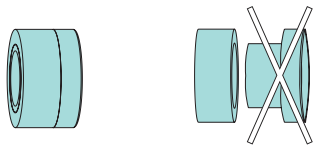

ケーブル外径
φ7mm～φ9mm

ケーブル外径
φ9mm～φ13.5mm

■ 上記図面は代表共通図です。
各型番の詳細はホームページよりCAD図・PDF図をダウンロードしてご確認下さい。

■ ゴムブッシュを分割する事で適合ケーブル径を変える事が出来ます。

型番・寸法・標準価格

型　番	ケーブル側/パネルマウント側	適合ケーブル外径	端子台極数	適合板厚	標準価格(税別)
THS389E-4P-SP	ソケット / プラグ	φ7.0～φ13.5	4P	1～3	2,470
THS389E-4P-PS	プラグ / ソケット	φ7.0～φ13.5	4P	1～3	2,470
THS389E-5P-SP	ソケット / プラグ	φ7.0～φ13.5	5P	1～3	2,760
THS389E-5P-PS	プラグ / ソケット	φ7.0～φ13.5	5P	1～3	2,760

※ 標準価格は目安の販売価格となります。

THS389・THS389E・THB389・THB389E用 プラグカバー

NEW

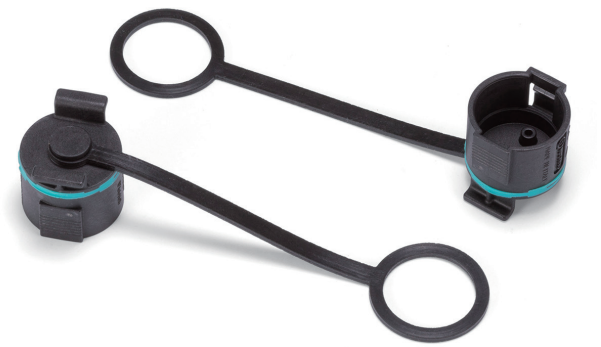

使用例

使用例

■ 未接続時にプラグへのほこりや異物の侵入を防ぎます。キャップ部はPA66製、リング部はシリコンゴムです。

■ プラグカバーに防水性はありません。

型番・標準価格

型　番	適合機種	標準価格(税別)
6DB055400	THS389・THS389E・THB389・THB389E プラグ側	240

※ 標準価格は目安の販売価格となります。

THS389・THS389E・THB389・THB389E用 ソケットカバー

NEW

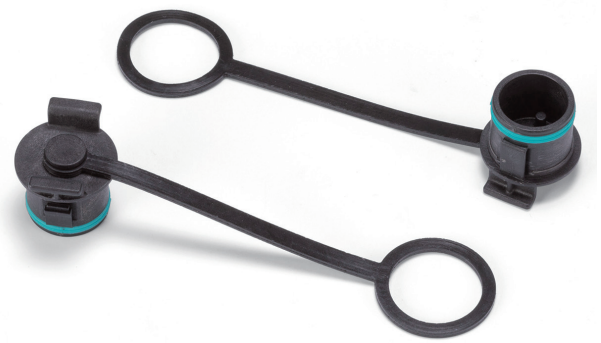

使用例

使用例

■ 未接続時にソケットへのほこりや異物の侵入を防ぎます。キャップ部はPA66製、リング部はシリコンゴムです。

■ ソケットカバーに防水性はありません。

型番・標準価格

型　番	適合機種	標準価格(税別)
6DB055300	THS389・THS389E・THB389・THB389E ソケット側	240

※ 標準価格は目安の販売価格となります。

THS389•THB389用 固定ホルダー

NEW

使用例

■ 中継コネクタを固定したい場合にご使用下さい。

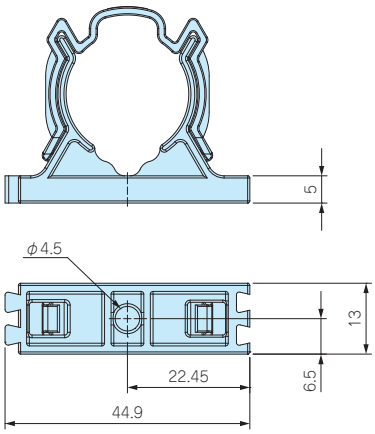

型番・標準価格

型　番	材質 / 色	適合機種	標準価格(税別)
6000589CC	PA66 / ブラック	THS389・THB389	310

※ 標準価格は目安の販売価格となります。

THS389E•THB389E パネルマウント側 取付工具

NEW

プラグ側締付

ソケット側締付

■ THS389E・THB389Eシリーズのパネルマウント側を締め付ける際の取付工具です。

型番・標準価格

型　番	材質 / 色	適合機種	標準価格(税別)
6000532KC	PA66 / ブラック	THS389E・THB389Eパネルマウント側	220

※ 標準価格は目安の販売価格となります。

THS389•THS389E•THB389•389E•387L•387LE•405•406用 ゴムブッシュ

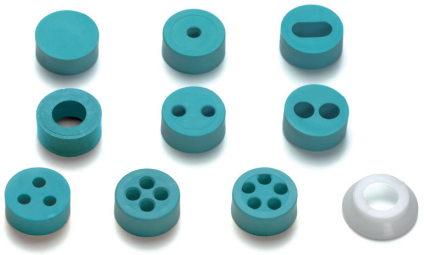

■ THS389・389E・THB389・389E・387L・387LE・405・406シリーズ専用のゴムブッシュになります。(THB381・THB381E・THB387・THB387Eには使用出来ません。)

■ 径の細いケーブルを使用したい時や、複数の線を取り出したい時にご使用下さい。

■ 6000087LFは、φ7.0mm以下の線を使用する時、ゴムブッシュのはみ出しを防ぎ防水性を安定させることが出来ます。必要に応じてご利用下さい。

型番・標準価格

型　番	外　観	適合ケーブル外径	材　質	入　数	標準価格(税別) / 袋
600013700		穴を塞ぐブラインドブッシュです。	TPE	10 / 袋	670
600012700		11㎜×5.5㎜	TPE	10 / 袋	670
600037000	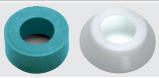	φ4.0～φ6.5㎜	TPE・POM	各10 / 袋	1,520
604001100	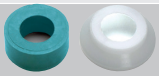	φ5.5～φ9.5㎜ 固定キャップはφ7.0以下の時に使用して下さい。	TPE・POM	各10 / 袋	1,520
600013600		φ2.0～φ4.0㎜	TPE・POM	各10 / 袋	1,520
600012500		φ2.0～φ4.0㎜	TPE・POM	各10 / 袋	1,520
600030600		φ4.5～φ6.0㎜	TPE	10 / 袋	670
600012600		φ2.0～φ4.0㎜	TPE	10 / 袋	670
600018200		φ2.0～φ3.5㎜	TPE	10 / 袋	670
600022400		φ2.5～φ3.5㎜	TPE	10 / 袋	670
6000087LF		φ7.0㎜以下の電線を使用する時の 固定キャップです。	POM	10 / 袋	870

■ 600030600・600022400には固定キャップは使用出来ません。

※ 標準価格は目安の販売価格となります。

THS389•389E•THB389•389E•387L•387LE•387•378E•405•406用 締付工具

使用例

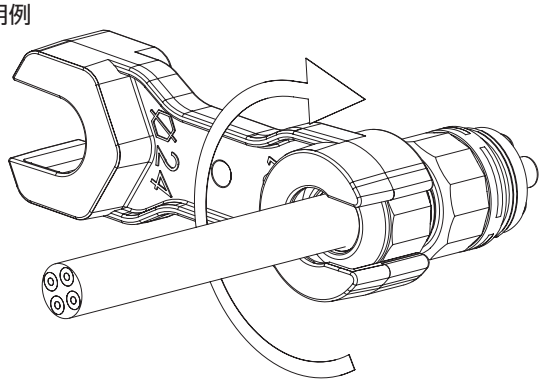

■ ケーブルグランド部のキャップの締付が確実に行える専用工具です。

型番・標準価格

型　番	材質/色	適合機種	標準価格(税別)
6000337BC	PA66GF / ブラック	THS389・389E・THB389・389E・387L・387LE・387・387E・405・406	220

※ 標準価格は目安の販売価格となります。

TAKACHI

THB389 SERIES ワンタッチ接続式防水コネクタ

NEW

CE IP68

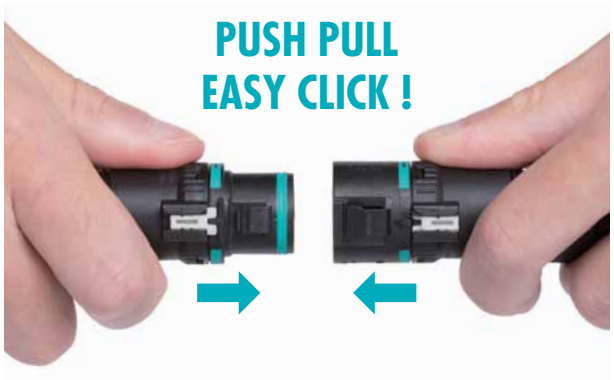

■ 指で押すだけで簡単に接続・切り離しが可能で作業時間が短縮できます。
■ 端子数は4P、5Pから選択可能です。

テクニカルデータ
保護等級：IP68　0.5bar/1h - 水深5mに1時間の防水試験クリア 使用温度範囲：−40℃〜+100℃ EN61984に準拠 ※規格の概要は31ページをご参照ください。

定格・仕様

定格電圧	AC500V
定格電流	17.5A
適合電線	より線0.25mm²〜1.5mm²
インパルス耐電圧	2.5kV

構成内容

■ PA66GF =「ポリアミド66グラスファイバー入り」の略称

No.	名　称	個　数	材　質	色 / 表面処理
1	プラグ	1	PA66GF（UL94V-0）・TPE	ブラック・グリーン
2	ソケット	1	PA66GF（UL94V-0）・TPE	ブラック・グリーン
3	ケーブルグランド	2	PA66（UL94V-2）	ブラック
4	ゴムブッシュ	2	TPE	グリーン

オプション部品（別売）

ゴムブッシュ
P29

固定ホルダー
6000589CC
P6

プラグ・ソケットカバー
P5

締付工具
6000337BC
P30

端子配列

THB389-4P　　THB389-5P

プラグ側（オス）

ソケット側（メス）

電線接続図

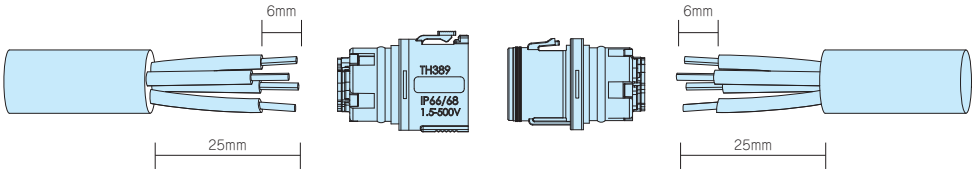

■ 結線方法はネジ式で、ハンダ付けや専用工具は必要ありません。
■ マイナスドライバー先端幅は3mmが推奨です。
■ 端子ネジは固く緩みにくい場合があります。柄の付いたドライバーを使用して下さい。

外観寸法図

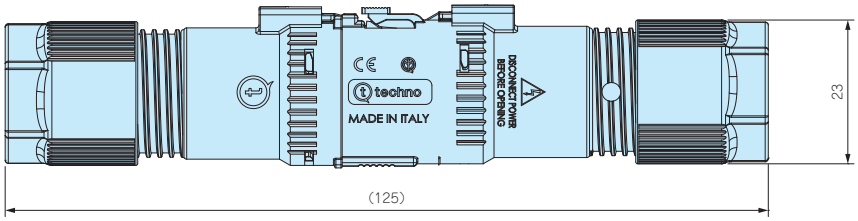

■ 上記図面は代表共通図です。
各型番の詳細はホームページよりCAD図・PDF図をダウンロードしてご確認下さい。

使用ゴムブッシュ

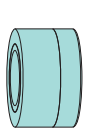

ケーブル外径
φ7mm～φ9mm

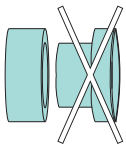

ケーブル外径
φ9mm～φ13.5mm

■ ゴムブッシュを分割する事で適合ケーブル径を変える事が出来ます。

型番・寸法・標準価格

型　番	適合ケーブル外径	端子台極数	標準価格(税別)
THB389-4P	φ7.0～φ13.5	4P	2,340
THB389-5P	φ7.0～φ13.5	5P	2,620

THB389E SERIES ワンタッチ接続式パネルマウント防水コネクタ

NEW

■ 指で押すだけで簡単に接続・切り離しが可能なパネルマウント型コネクタです。
■ パネルや筐体に取付けて挿抜する事ができます。
■ 端子数は4P、5Pから選択可能です。

テクニカルデータ
保護等級：IP68　0.5bar/1h - 水深5mに1時間の防水試験クリア 使用温度範囲：−40℃〜+100℃ EN61984に準拠 ※規格の概要は31ページをご参照ください。

■ 写真はSPタイプ（ソケット / プラグ）です。

定格・仕様

定格電圧	AC500V
定格電流	17.5A
適合電線	より線0.25mm²〜1.5mm²
インパルス耐電圧	2.5ｋV

構成内容

■ PA66GF =「ポリアミド66グラスファイバー入り」の略称

No.	名　称	個　数	材　質	色 / 表面処理
1	プラグ	1	PA66GF（UL94V-0）・TPE	ブラック・グリーン
2	ソケット	1	PA66GF（UL94V-0）・TPE	ブラック・グリーン
3	ケーブルグランド	2	PA66（UL94V-2）	ブラック
4	ゴムブッシュ	2	TPE	グリーン

オプション部品（別売）

ゴムブッシュ
P29

プラグ・ソケットカバー
P5

締付工具
6000337BC
P30

取付工具
6000532KC
P6

端子配列

ケーブル側

パネルマウント側

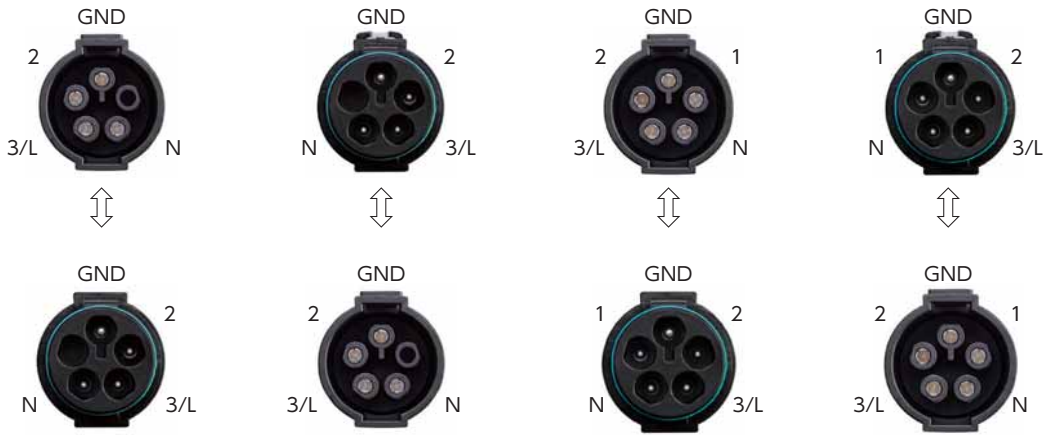

電線接続図

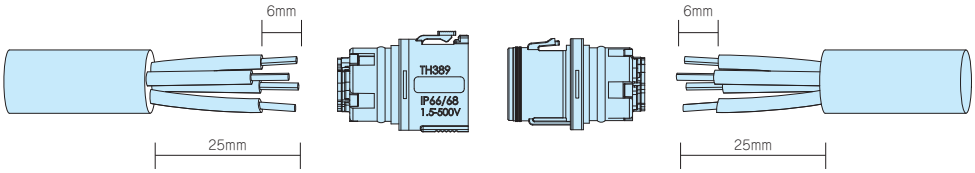

■ 結線方法はネジ式で、ハンダ付けや専用工具は必要ありません。
■ マイナスドライバー先端幅は3mmが推奨です。
■ 端子ネジは固く緩みにくい場合があります。柄の付いたドライバーを使用して下さい。

外観寸法図

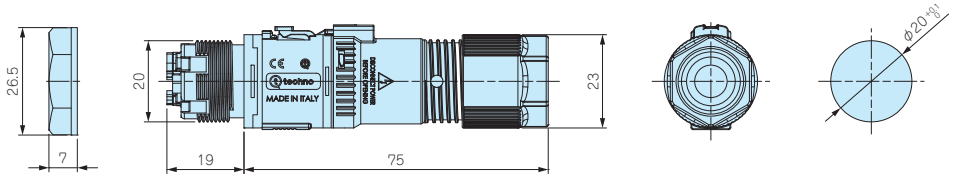

使用ゴムブッシュ

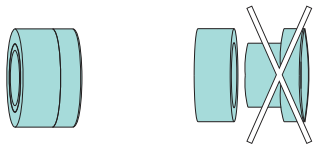

ケーブル外径
ϕ7mm～ϕ9mm

ケーブル外径
ϕ9mm～ϕ13.5mm

■ 上記図面は代表共通図です。
各型番の詳細はホームページよりCAD図・PDF図をダウンロードしてご確認下さい。

■ ゴムブッシュを分割する事で適合ケーブル径を変える事が出来ます。

型番・寸法・標準価格

型　番	適合ケーブル外径	適合ケーブル外径	端子台極数	適合板厚	標準価格(税別)
THB389E-4P-SP	ソケット / プラグ	ϕ7.0～ϕ13.5	4P	1～3	2,300
THB389E-4P-PS	プラグ / ソケット	ϕ7.0～ϕ13.5	4P	1～3	2,300
THB389E-5P-SP	ソケット / プラグ	ϕ7.0～ϕ13.5	5P	1～3	2,570
THB389E-5P-PS	プラグ / ソケット	ϕ7.0～ϕ13.5	5P	1～3	2,570

THB381 SERIES マイクロ防水中継コネクタ

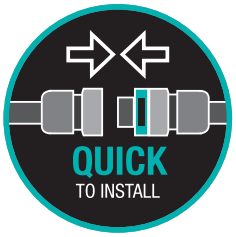

■ φ14mm、全長90mmのコンパクトサイズの防水コネクタです。
■ 指で押すだけで簡単に接続・切離しが可能で、作業時間が短縮出来ます。

テクニカルデータ
保護等級：IP68　3bar/1h - 水深30mに1時間相当の防水試験クリア 使用温度範囲：-40℃～+125℃ EN61984に準拠 ※規格の概要は31ページをご参照下さい。

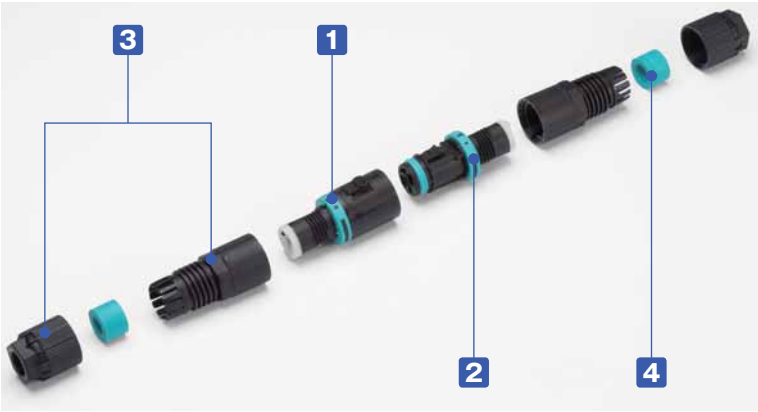

定格・仕様

THB381-2P-7・THB381-2P-8

定格電圧	500V AC（12V～60V DC）
定格電流	10A AC/DC
適合電線	より線0.25mm²～1.0mm²
インパルス耐電圧	4kV
挿抜回数	100回

THB381-3P-7・THB381-3P-8

定格電圧	500V AC
定格電流	10A AC
適合電線	より線0.25mm²～1.0mm²
インパルス耐電圧	4kV
挿抜回数	100回

構成内容

■ PA66GF =「ポリアミド66グラスファイバー入り」の略称

No.	名　称	個　数	材　質	色
1	プラグ	1	PA66GF（UL94V-0）・TPE	ブラック・グリーン
2	ソケット	1	PA66GF（UL94V-0）・TPE	ブラック・グリーン
3	ケーブルグランド	2	PA66（UL94V-2）	ブラック
4	ゴムブッシュ	2	TPE	グリーン

端子配列

プラグ側（オス）

THB381-2P-□

THB381-3P-□

ソケット側（メス）

電線接続図

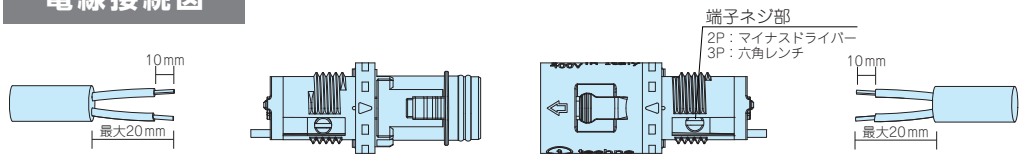

■ 結線方法はネジ式で、ハンダ付けや専用工具は必要ありません。
■ 2Pの端子ネジはマイナスドライバー（先端幅3mm）、3Pの端子ネジは六角レンチ（二面幅0.9mm）で締め付けて下さい。
■ 電線接続図は2Pの図になります。
■ 2P端子ネジは固く緩みにくい場合があります。柄の付いたドライバーを使用して下さい。

外観寸法図

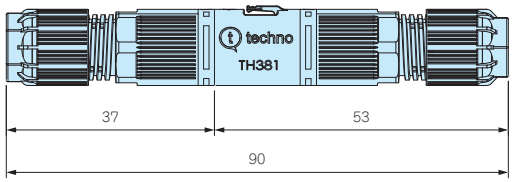

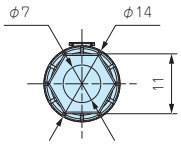

THB381-2P-7
THB381-3P-7

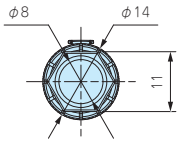

THB381-2P-8
THB381-3P-8

使用ゴムブッシュ

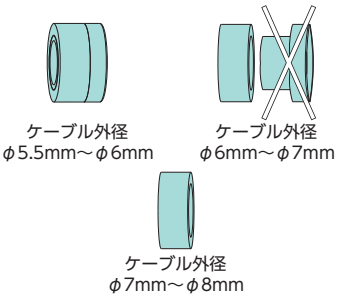

■ 上記図面は代表共通図です。
各型番の詳細はホームページよりCAD図・PDF図をダウンロードしてご確認下さい。

■ ゴムブッシュを分割する事で適合ケーブル径を変える事が出来ます。

型番・寸法・標準価格

型　番	適合ケーブル径	端子台極数	標準価格（税別）
THB381-2P-7	φ5.5～φ7.0	2P	1.660
THB381-3P-7	φ5.5～φ7.0	3P	1,720
THB381-2P-8	φ7.0～φ8.0	2P	1.660
THB381-3P-8	φ7.0～φ8.0	3P	1,720

オプション部品（別売）

ゴムブッシュ
P11

締付工具
6000462KC
P11

3P端子ネジ用締付工具
650000800（六角レンチ二面幅0.9mm）
P11

THB381E SERIES パネルマウント マイクロ防水中継コネクタ

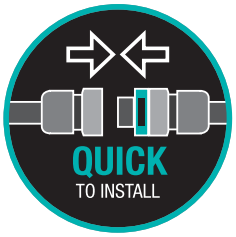

■ φ14mm、全長57.5mmのコンパクトサイズのパネルマウント型防水コネクタです。
■ 指で押すだけで簡単に接続・切離しが可能で作業時間が短縮出来ます。

テクニカルデータ
保護等級：IP68　3bar/1h - 水深30mに1時間相当の防水試験クリア 使用温度範囲：-40℃～+125℃ EN61984に準拠 ※規格の概要は31ページをご参照下さい。

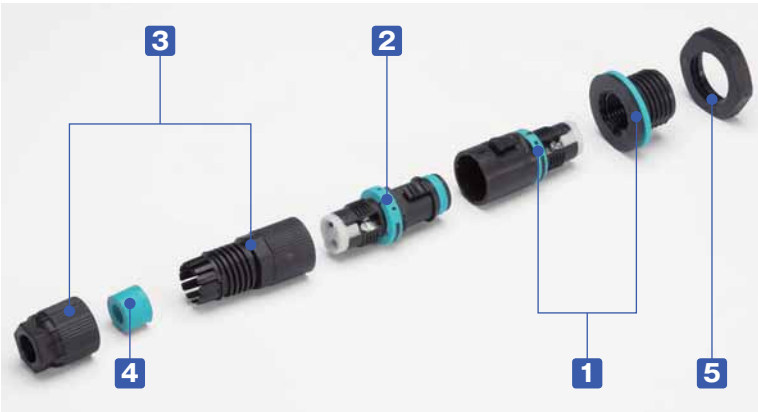

定格・仕様

THB381E-2P-7・THB381E-2P-8

定格電圧	500V AC（12V～60V DC）
定格電流	10A AC/DC
適合電線	より線0.25mm²～1.0mm²
インパルス耐電圧	4kV
挿抜回数	100回

THB381E-3P-7・THB381E-3P-8

定格電圧	500V AC
定格電流	10A AC
適合電線	より線0.25mm²～1.0mm²
インパルス耐電圧	4kV
挿抜回数	100回

構成内容

■ PA66GF =「ポリアミド66グラスファイバー入り」の略称

No.	名　称	個　数	材　質	色
1	プラグ	1	PA66GF（UL94V-0）・TPE	ブラック・グリーン
2	ソケット	1	PA66GF（UL94V-0）・TPE	ブラック・グリーン
3	ケーブルグランド	1	PA66（UL94V-2）	ブラック
4	ゴムブッシュ	1	TPE	グリーン
5	ナット	1	PA66（UL94V-2）	ブラック

端子配列

プラグ側（オス）

THB381E-2P-□

THB381E-3P-□

ソケット側（メス）

電線接続図

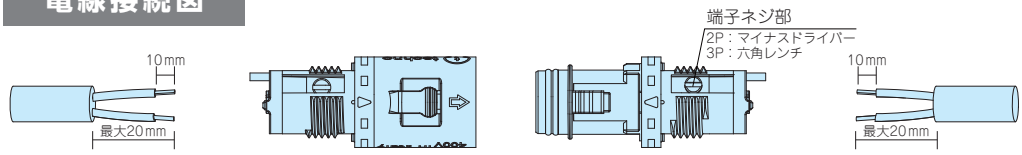

■ 結線方法はネジ式で、ハンダ付けや専用工具は必要ありません。
■ 2Pの端子ネジはマイナスドライバー（先端幅3mm）、3Pの端子ネジは六角レンチ（二面幅0.9mm）で締め付けて下さい。
■ 電線接続図は2Pの図になります。
■ 2P端子ネジは固く緩みにくい場合があります。柄の付いたドライバーを使用して下さい。

外観寸法図

取付穴寸法

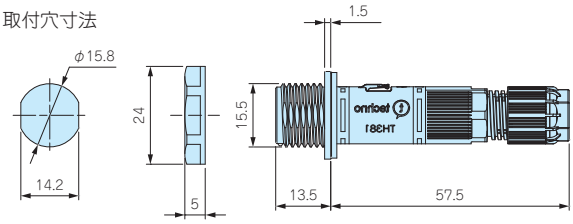

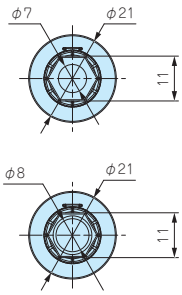

THB381E-2P-7
THB381E-3P-7

THB381E-2P-8
THB381E-3P-8

使用ゴムブッシュ

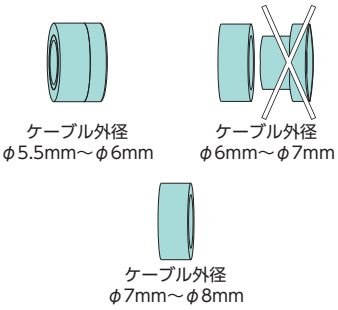

■ 上記図面は代表共通図です。
各型番の詳細はホームページよりCAD図・PDF図をダウンロードしてご確認下さい。

■ ゴムブッシュを分割する事で適合ケーブル径を変える事が出来ます。

型番・寸法・標準価格

型　番	適合ケーブル径	端子台極数	標準価格（税別）
THB381E-2P-7	φ5.5～φ7.0	2P	1.660
THB381E-3P-7	φ5.5～φ7.0	3P	1,720
THB381E-2P-8	φ7.0～φ8.0	2P	1.660
THB381E-3P-8	φ7.0～φ8.0	3P	1,720

オプション部品（別売）

ゴムブッシュ
P11

プラグ・ソケットカバー
P12

締付工具
6000462KC
P11

3P端子ネジ用締付工具
650000800（六角レンチ二面幅0.9mm）
P11

THB381・THB381E用 ゴムブッシュ

型番・標準価格

型　番	外　観	適合ケーブル外径	入　数	材　質	標準価格(税別)
6000473GT		φ3.0～φ5.0㎜	10 / 袋	TPE	700
6000461GT		φ1.9～φ2.5㎜	10 / 袋	TPE	700
6000520GT		φ1.9～φ2.5㎜	10 / 袋	TPE	700

■ 径の細いケーブルを使用したい時にご使用下さい。
■ 6000473GTは、THB381-2P-8・THB381-3P-8・THB381E-2P-8・THB381E-3P-8には使用出来ません。
■ 6000461GTと6000520GTは外径が1mm程度大きいです。つば部分がめくれ上がった状態で大丈夫です。

施工時の注意点

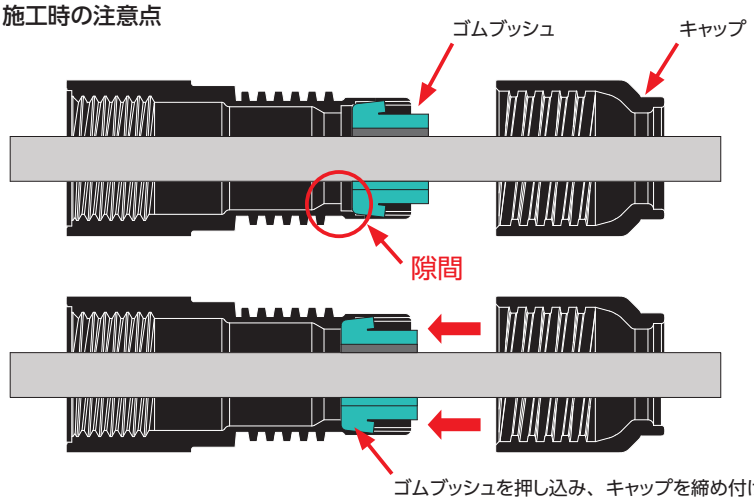

使用例

THB381・THB381E用 締付工具

型番・標準価格

■ PA66GF =「ポリアミド66グラスファイバー入り」の略称

型　番	適合機種	材　質	標準価格(税別)
6000462KC	THB381・THB381E	PA66GF / ブラック	190

■ ケーブルグランド部のキャップの締付が確実に行える専用工具です。
■ 締付工具が空回りするまで締付けて下さい。

使用例

THB381-3P・THB381E-3P用 締付工具

■ 二面幅が0.9mmの六角レンチです。
■ THB381-3PとTHB381E-3Pの端子ネジを締付ける際の工具です。

型番・標準価格

型　番	適合機種	標準価格(税別)
650000800	THB381-3P・THB381E-3P	1,680

THB381E用 プラグカバー

NEW

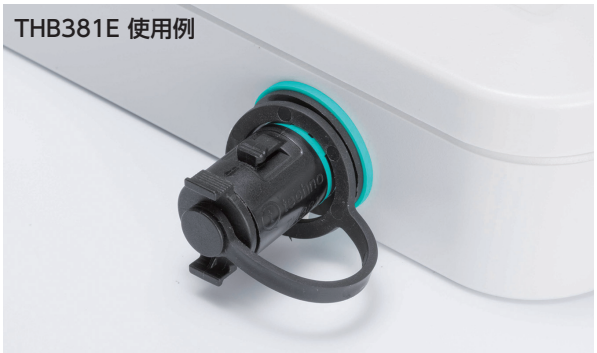

■ 未接続時にプラグへのほこりや異物の混入を防ぎます。

■ プラグカバーに防水性はありません。

型番・標準価格

型　番	適合機種	材　質	標準価格(税別)
6DB057400	THB381E プラグ側	PA66 / シリコンゴム	240

THB381E用 ソケットカバー

NEW

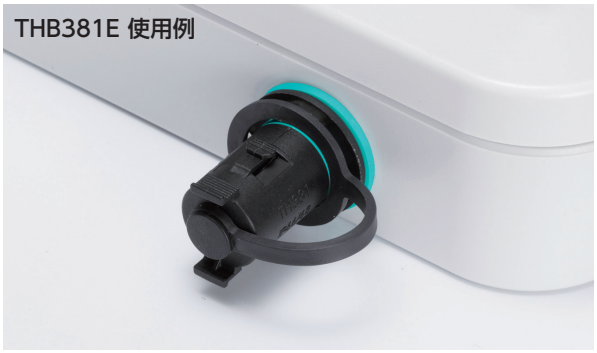

■ 未接続時にソケットへのほこりや異物の混入を防ぎます。

■ ソケットカバーに防水性はありません。

型番・標準価格

型　番	適合機種	材　質	標準価格(税別)
6DB057300	THB381E ソケット側	PA66 / シリコンゴム	230

THB387L SERIES　UL認証 防水中継コネクタ

- UL2238 / C22.2 No.182.3認証製品です。
- プラグ側（オス）とソケット側（メス）がセットになっている防水型の中継コネクタです。
- 結線方式はネジ式で手軽に作業が出来ます。
- 端子数は4P、5Pから選択可能です。
- 接続時は安全性の面から、1次側をメス（ソケット側）、2次側をオス（プラグ側）になるようコネクタを配置して下さい。

テクニカルデータ

保護等級：IP68　3bar/3h
水深30mに3時間の防水試験クリア
使用温度範囲：−40℃〜+125℃
EN61984に準拠
※規格の概要は31ページをご参照下さい。

定格・仕様

THB387L-4P

定格電圧	最大AC500V
定格電流	最大17.5A (EN61984)
	最大15A (UL2238/C22.2 No.182.3)
適合電線	より線0.5mm²〜4.0mm²
インパルス耐電圧	4kV
挿抜回数	1000回

THB387L-5P

定格電圧	最大AC500V
定格電流	最大17.5A (EN61984)
	最大10A (UL2238/C22.2 No.182.3)
適合電線	より線0.25mm²〜1.5mm²
インパルス耐電圧	4kV
挿抜回数	1000回

構成内容

■ PA66GF =「ポリアミド66グラスファイバー入り」の略称

No.	名　称	個　数	材　質	色 / 表面処理
1	プラグ	1	PA66GF（UL94V-0）・TPE	ブラック・グリーン
2	ソケット	1	PA66GF（UL94V-0）・TPE	ブラック・グリーン
3	ケーブルグランド	2	PA66（UL94V-2）	ブラック
4	ゴムブッシュ	2	TPE	グリーン

オプション部品（別売）

ゴムブッシュ
P29

固定ホルダー
6000302CC
P30

プラグ・ソケットカバー
P22

締付工具
6000337BC
P30

端子配列

プラグ側（オス）

THB387L-4P

THB387L-5P

ソケット側（メス）

THB387L-4P

THB387L-5P

電線接続図

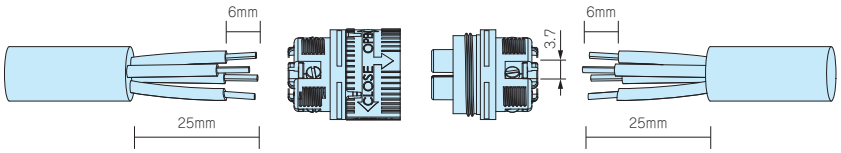

■ 結線方法はネジ式で、ハンダ付けや専用工具は必要ありません。
■ マイナスドライバー先端幅は3mmが推奨です。
■ 端子ネジは固く緩みにくい場合があります。柄の付いたドライバーを使用して下さい。

外観寸法図

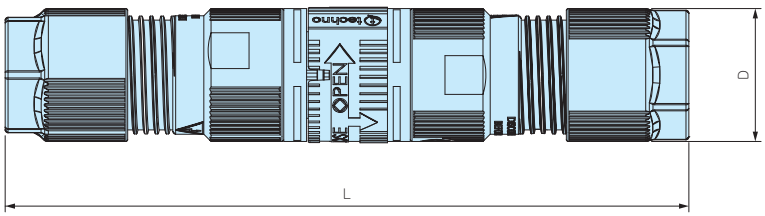

使用ゴムブッシュ

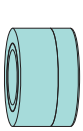

ケーブル外径
φ7mm～φ9mm

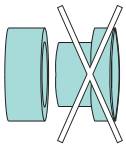

ケーブル外径
φ9mm～φ13.5mm

■ ゴムブッシュを分割する事で適合ケーブル径を変える事が出来ます。

■ 上記図面は代表共通図です。
各型番の詳細はホームページよりCAD図・PDF図をダウンロードしてご確認下さい。

型番・寸法・標準価格

型　番	L	D	適合ケーブル外径	端子台極数	標準価格(税別)
THB387L-4P	118	23	φ7.0～φ13.5	4P	2,010
THB387L-5P	118	23	φ7.0～φ13.5	5P	2,240

THB387LE SERIES　UL認証 パネルマウント防水コネクタ

- UL2238 / C22.2 No.182.3認証製品です。
- プラグ側（オス）とソケット側（メス）がセットになっているパネルマウント型の防水コネクタです。
- パネルや筐体に取り付けて挿抜が出来ます。
- 結線方式はネジ式で手軽に作業が出来ます。
- 端子数は4P、5Pから選択可能です。
- 接続時は安全性の面から、1次側をメス（ソケット側）、2次側をオス（プラグ側）になるようコネクタを配置して下さい。

テクニカルデータ

保護等級：IP68　3bar/3h
水深30mに3時間の防水試験クリア
使用温度範囲：−40℃〜+125℃
EN61984に準拠
※規格の概要は31ページをご参照下さい。

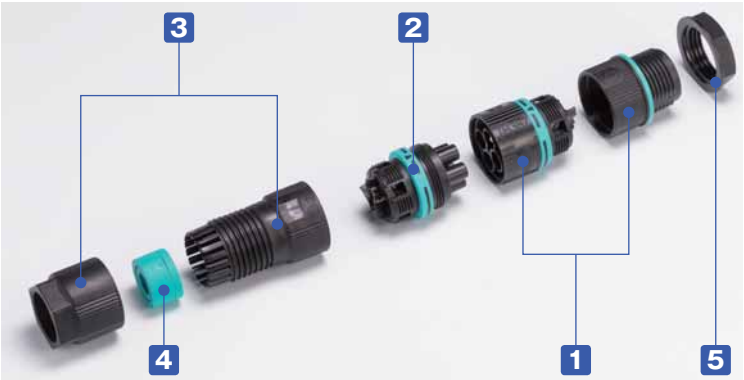

THB387LE-4P

定格電圧	最大AC500V
定格電流	最大17.5A (EN61984)
	最大15A (UL2238/C22.2 No.182.3)
適合電線	より線0.5mm²〜4.0mm²
インパルス耐電圧	4kV
挿抜回数	1000回

THB387LE-5P

定格電圧	最大AC500V
定格電流	最大17.5A (EN61984)
	最大10A (UL2238/C22.2 No.182.3)
適合電線	より線0.25mm²〜1.5mm²
インパルス耐電圧	4kV
挿抜回数	1000回

構成内容

■ PA66GF =「ポリアミド66グラスファイバー入り」の略称

No.	名　称	個　数	材　質	色 / 表面処理
1	プラグ	1	PA66GF（UL94V-0）・TPE	ブラック・グリーン
2	ソケット	1	PA66GF（UL94V-0）・TPE	ブラック・グリーン
3	ケーブルグランド	1	PA66（UL94V-2）	ブラック
4	ゴムブッシュ	1	TPE	グリーン
5	ナット	1	PA66（UL94V-2）	ブラック

オプション部品（別売）

ゴムブッシュ
P29

プラグ・ソケットカバー
P22

締付工具
6000337BC
P30

端子配列

プラグ側（オス）

THB387LE-4P

THB387LE-5P

ソケット側（メス）

THB387LE-4P

THB387LE-5P

電線接続図

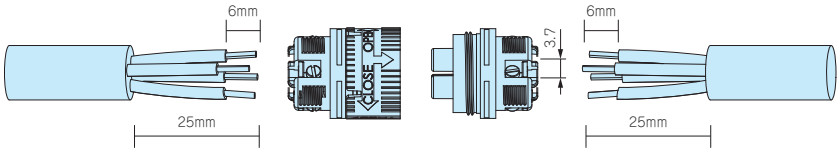

■ 結線方法はネジ式で、ハンダ付けや専用工具は必要ありません。
■ マイナスドライバー先端幅は3mmが推奨です。
■ 端子ネジは固く緩みにくい場合があります。柄の付いたドライバーを使用して下さい。

外観寸法図

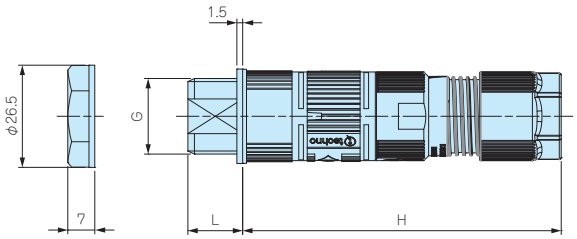

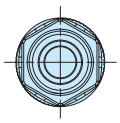

取付穴寸法

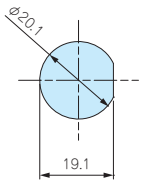

使用ゴムブッシュ

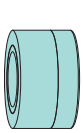

ケーブル外径
φ7mm～φ9mm

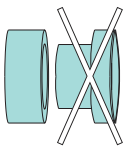

ケーブル外径
φ9mm～φ13.5mm

■ ゴムブッシュを分割する事で適合ケーブル径を変える事が出来ます。

■ 上記図面は代表共通図です。
各型番の詳細はホームページよりCAD図・PDF図をダウンロードしてご確認下さい。

型番・寸法・標準価格

型　番	L	H	G	適合ケーブル外径	端子台極数	標準価格(税別)
THB387LE-4P-M20	14	82	20	φ7.0～φ13.5	4P	2,120
THB387LE-5P-M20	14	82	20	φ7.0～φ13.5	5P	2,380

THB387 SERIES プラグ式 防水中継コネクタ

CE IP68

■ プラグ側（オス）とソケット側（メス）がセットになっている防水型の中継コネクタです。
■ 結線方式はネジ式で手軽に作業が出来ます。
■ 端子極数は3P・4P・5Pが選択可能です。
■ プラグ側またはソケット側のみ必要な場合は、単品型番（P18）でご注文下さい。
■ 接続時は安全性の面から、1次側をメス（ソケット側）、2次側をオス（プラグ側）になるようコネクタを配置して下さい。

テクニカルデータ

保護等級：IP68　3bar/3h
水深30mに3時間の防水試験クリア
使用温度範囲：−40℃〜+125℃
EN61984に準拠
※規格の概要は31ページをご参照下さい。

THB387-3P・THB387-4P

定格電圧	最大AC500V
定格電流	最大17.5A
適合電線	より線0.5mm²〜4.0mm²
インパルス耐電圧	4kV
挿抜回数	1000回

THB387-5P

定格電圧	最大AC500V
定格電流	最大17.5A
適合電線	より線0.25mm²〜1.5mm²
インパルス耐電圧	4kV
挿抜回数	1000回

構成内容

■ PA66GF =「ポリアミド66グラスファイバー入り」の略称

No.	名　称	個　数	材　質	色 / 表面処理
1	プラグ	1	PA66GF（UL94V-0）・TPE	ブラック・グリーン
2	ソケット	1	PA66GF（UL94V-0）・TPE	ブラック・グリーン
3	ケーブルグランド	2	PA66（UL94V-2）	ブラック
4	ゴムブッシュ	2	TPE	グリーン

■ 産業設備や工作機械の動力・センサーの中継や屋外用LED照明・地下配線・船舶など、防水を求められる条件での配線にご利用下さい。

使用例

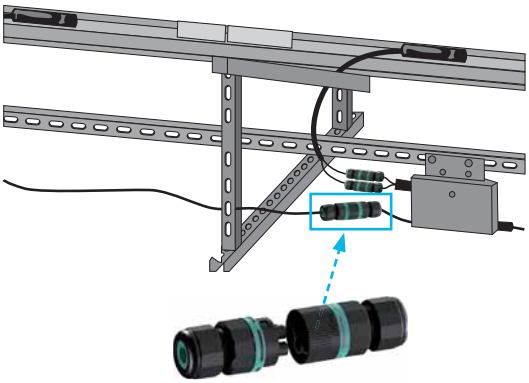

オプション部品（別売）

ゴムブッシュ
P21

固定ホルダー
6000302CC
P30

プラグ・ソケットカバー
P22

締付工具
6000337BC
P30

端子配列

プラグ側（オス）

THB387-3P

THB387-4P

THB387-5P

ソケット側（メス）

THB387-3P

THB387-4P

THB387-5P

電線接続図

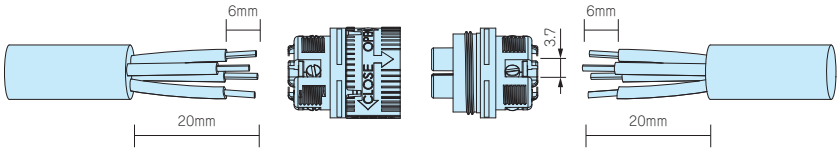

■ 結線方法はネジ式で、ハンダ付けや専用工具は必要ありません。
■ マイナスドライバー先端幅は3mmが推奨です。
■ 端子ネジは固く緩みにくい場合があります。柄の付いたドライバーを使用して下さい。

外観寸法図

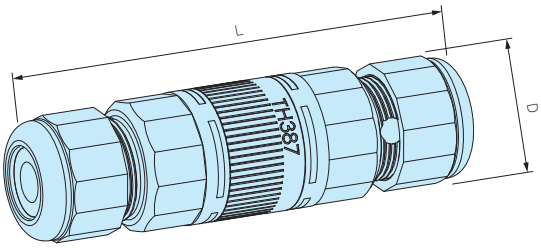

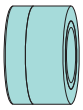

使用ゴムブッシュ

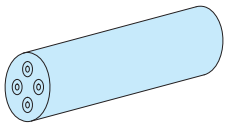

ケーブル外径
φ7mm～φ9mm

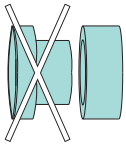

使用ゴムブッシュ

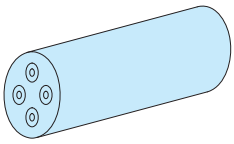

ケーブル外径
φ9mm～φ12mm

■ 各型番の詳細はホームページよりCAD図・PDF図をダウンロードしてご確認下さい。

型番・寸法・標準価格　●プラグ・ソケットがセットになっています。

型　番	L	D	適合ケーブル外径	端子台極数	標準価格(税別)
THB387-3P	85	23	φ7～φ12	3P	1,840
THB387-4P	85	23	φ7～φ12	4P	1,860
THB387-5P	85	23	φ7～φ12	5P	2,120

プラグ・ソケット単品販売
型番・標準価格　●プラグ・ソケットの単品型番です。

型　番	プラグ / ソケット	適合ケーブル外径	端子極数	標準価格(税別)
THB387-3P-P	プラグ	φ7～φ12	3P	1,010
THB387-3P-S	ソケット	φ7～φ12	3P	1,010
THB387-4P-P	プラグ	φ7～φ12	4P	1,070
THB387-4P-S	ソケット	φ7～φ12	4P	1,070
THB387-5P-P	プラグ	φ7～φ12	5P	1,190
THB387-5P-S	ソケット	φ7～φ12	5P	1,190

THB387E SERIES パネルマウント防水中継コネクタ

CE IP68

- プラグ側（オス）とソケット側（メス）がセットになっているパネルマウント型の防水コネクタです。
- パネルや筐体に取り付けて挿抜が出来ます。
- 結線方式はネジ式で手軽に作業が出来ます。
- 端子数は3P、4P、5Pから選択可能です。
- プラグ側またはソケット側のみ必要な場合は、単品型番（P20）でご注文下さい。
- 接続時は安全性の面から、1次側をメス（ソケット側）、2次側をオス（プラグ側）になるようコネクタを配置して下さい。

テクニカルデータ

保護等級：IP68　3bar/3h
水深30mに3時間の防水試験クリア
使用温度範囲：−40℃〜+125℃
EN61984に準拠
※規格の概要は31ページをご参照下さい。

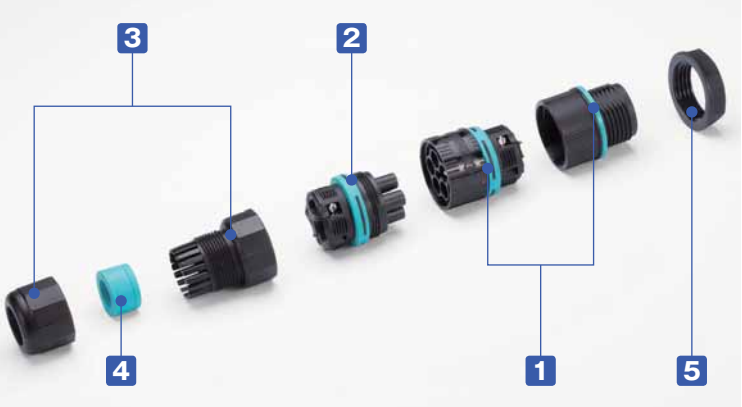

THB387E-3P・THB387E-4P

定格電圧	最大AC500V
定格電流	最大17.5A
適合電線	より線0.5mm²〜4.0mm²
インパルス耐電圧	4kV
挿抜回数	1000回

THB387E-5P

定格電圧	最大AC500V
定格電流	最大17.5A
適合電線	より線0.25mm²〜1.5mm²
インパルス耐電圧	4kV
挿抜回数	1000回

構成内容

■ PA66GF ＝「ポリアミド66グラスファイバー入り」の略称

No.	名　称	個　数	材　質	色 / 表面処理
1	プラグ	1	PA66GF（UL94V-0）・TPE	ブラック・グリーン
2	ソケット	1	PA66GF（UL94V-0）・TPE	ブラック・グリーン
3	ケーブルグランド	1	PA66（UL94V-2）	ブラック
4	ゴムブッシュ	1	TPE	グリーン
5	ナット	1	PA66（UL94V-2）	ブラック

オプション部品（別売）

THB387・387E用
ゴムブッシュ
P21

プラグ・ソケットカバー
P22

締付工具
6000337BC
P30

端子配列

プラグ側（オス）

THB387E-3P

THB387E-4P

THB387E-5P

ソケット側（メス）

THB387E-3P

THB387E-4P

THB387E-5P

電線接続図

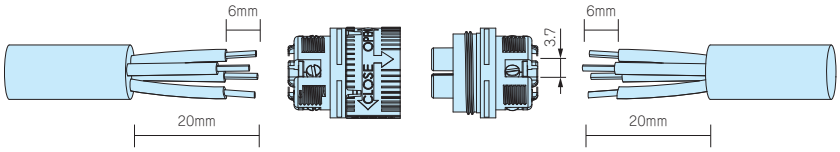

■ 結線方法はネジ式で、ハンダ付けや専用工具は必要ありません。
■ マイナスドライバー先端幅は3mmが推奨です。
■ 端子ネジは固く緩みにくい場合があります。柄の付いたドライバーを使用して下さい。

外観寸法図

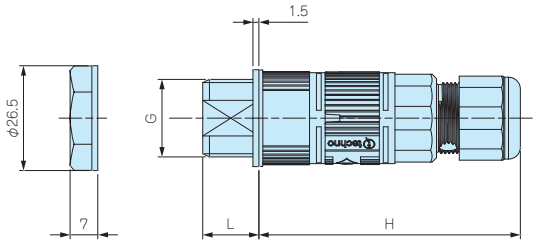

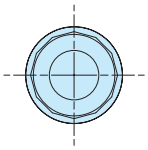

取付穴寸法

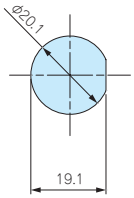

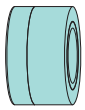

使用ゴムブッシュ

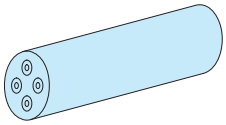

ケーブル外径
φ7mm～φ9mm

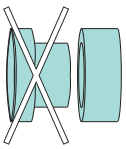

使用ゴムブッシュ

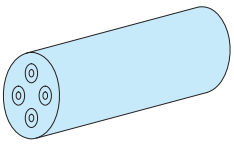

ケーブル外径
φ9mm～φ12mm

■ 上記図面は代表共通図です。
各型番の詳細はホームページよりCAD図・PDF図をダウンロードしてご確認下さい。

型番・寸法・標準価格　●プラグ・ソケットがセットになっています。

型　番	L	H	G	適合ケーブル外径	最大適合板厚	端子台極数	標準価格(税別)
THB387E-3P-M20	14	66.5	20	φ7～φ12	6.5	3P	1,920
THB387E-4P-M20	14	66.5	20	φ7～φ12	6.5	4P	1,990
THB387E-5P-M20	14	66.5	20	φ7～φ12	6.5	5P	2,220

プラグ・ソケット単品販売
型番・標準価格　●プラグ・ソケットの単品型番です。

型　番	プラグ / ソケット	適合ケーブル外径	端子極数	標準価格(税別)
THB387E-3P-M20-P	プラグ	—	3P	1,010
THB387　-3P-S	ソケット	φ7～φ12	3P	1,010
THB387E-4P-M20-P	プラグ	—	4P	1,070
THB387　-4P-S	ソケット	φ7～φ12	4P	1,070
THB387E-5P-M20-P	プラグ	—	5P	1,190
THB387　-5P-S	ソケット	φ7～φ12	5P	1,190

THB387•387E用 ゴムブッシュ

使用例

■ THB387・387Eシリーズ専用のゴムブッシュです。
■ 対応線径を変更したい時や、複数の線を取り出したい時にご使用下さい。

■ 6000347LAはφ7.0mm以下の線を使用する際、ゴムブッシュのはみ出しを防ぎ防水性を安定させることが出来ます。必要に応じてご利用下さい。

■ THB387L・THB387LEには使用出来ませんのでご注意下さい。

型番・寸法・標準価格

型　番	外　観	適合ケーブル外径	入　数	材　質	標準価格(税別) / 袋
6000338GT		穴を塞ぐブラインドブッシュです。	10 / 袋	TPE	670
6000377GT		φ2.5～φ4.0mm	各10 / 袋	TPE・POM	1,520
6000339GT	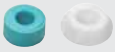	φ5.0～φ7.0mm	各10 / 袋	TPE・POM	1,520
6000340GT		φ3.0～φ4.5mm	各10 / 袋	TPE・POM	1,520
6000341GT		φ4.5～φ6.0mm	10 / 袋	TPE	670
6000342GT		φ2.5～φ4.5mm	10 / 袋	TPE	670
6000343GT		φ2.5～φ4.0mm	10 / 袋	TPE	670
6000347LA		φ7.0mm以下の電線を使用する時の固定キャップです。	10 / 袋	POM	870

■ 600341GT・6000343GTには固定キャップは使用出来ません。

THB387•THB387L•THB387E•THB387LE用 プラグカバー

THB387 使用例

THB387E 使用例

■ 未接続時にプラグへのほこりや異物の混入を防ぎます。キャップ部はPA66製、リング部はシリコンゴムです。
■ プラグカバーに防水性はありません。

型番・標準価格

型　番	適合機種	標準価格(税別)
6DB0219M20	THB387・THB387L・THB387E・THB387LE　プラグ側	210

THB387•THB387L•THB387E•THB387LE用 ソケットカバー

THB387 使用例

THB387E 使用例

■ 未接続時にソケットへのほこりや異物の混入を防ぎます。キャップ部はPA66製、リング部はシリコンゴムです。
■ ソケットカバーに防水性はありません。

型番・標準価格

型　番	適合機種	標準価格(税別)
6DB0234M20	THB387・THB387L・THB387E・THB387LE　ソケット側	210

THB405 SERIES プラグ式 防水中継コネクタ

- プラグ側（オス）とソケット側（メス）がセットになっている防水コネクタです。
- 結線方式はネジ式で手軽に作業が出来ます。
- 端子数は6Pと8Pから選択可能です。
- 接続時は安全性の面から、1次側をメス（ソケット側）、2次側をオス（プラグ側）になるようコネクタを配置して下さい。

テクニカルデータ

保護等級：IP68　1bar/1h
水深10mに1時間の防水試験クリア
使用温度範囲：−40℃〜+125℃
EN61984に準拠
※規格の概要は31ページをご参照下さい。

THB405-6P

定格電圧	最大AC400V
定格電流	最大17.5A
適合電線	より線0.5mm²〜4.0mm²
インパルス耐電圧	6kV
挿抜回数	1000回

THB405-8P

定格電圧	最大AC400V (DC60V)
定格電流	最大10A AC/DC
適合電線	より線0.25mm²〜1.0mm²
インパルス耐電圧	2.5kV
挿抜回数	1000回

構成内容

■ PA66GF =「ポリアミド66グラスファイバー入り」の略称

No.	名　称	個　数	材　質	色
1	プラグ	1	PA66GF（UL94V-0）・PA66（UL94V-2）・TPE	ブラック・グリーン
2	ソケット	1	PA66GF（UL94V-0）・PA66（UL94V-2）・TPE	ブラック・グリーン
3	キャップ	2	PA66（UL94V-2）	ブラック
4	ゴムブッシュ	2	TPE	グリーン

オプション部品（別売）

THB405・406用
ゴムブッシュ
P29

固定ホルダー
6000302CC
P30

プラグソケットカバー
P27

締付工具
6000337BC
P30

THB405-8P用
端子取付工具
600052600
P28

接続方法

1. 端子台にマイナスドライバーで結線する。

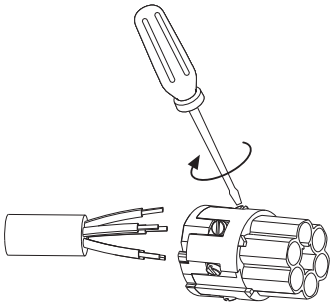

2. 結線した端子台を溝に合わせてプラグ・ソケットに差し込み、回してロックをする。

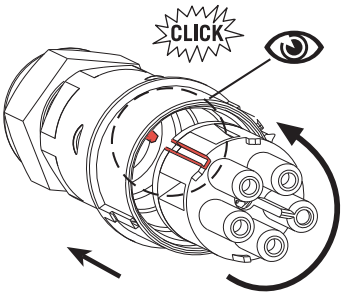

3. プラグとソケットをしっかりと差し込み固定リングを回して固定する。

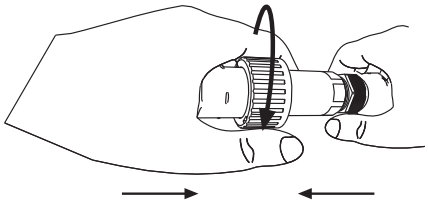

■ 結線方法はネジ式で、ハンダ付けや専用工具は必要ありません。
■ マイナスドライバー先端幅は3mmが推奨です。
■ 端子ネジは固く緩みにくい場合があります。柄の付いたドライバーを使用して下さい。

外観寸法図

■ 下記図面は代表共通図です。
各型番の詳細はホームページよりCAD図・PDF図をダウンロードしてご確認下さい。

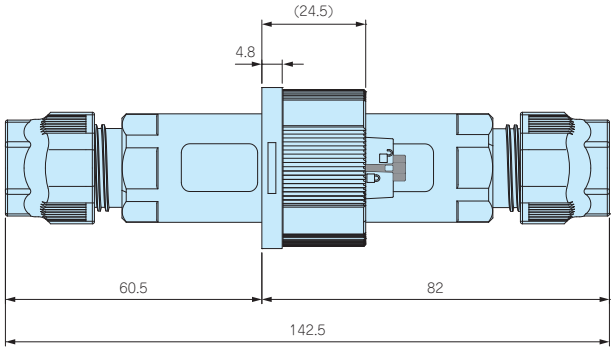

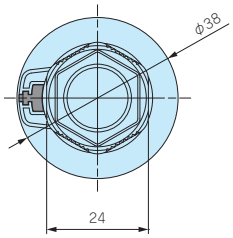

使用ゴムブッシュ

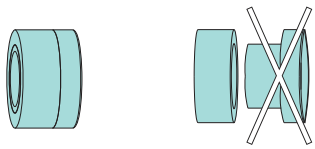

ケーブル外径
φ7mm～φ9mm

ケーブル外径
φ9mm～φ13.5mm

■ ゴムブッシュを分割する事で適合ケーブル径を変える事が出来ます。

型番・標準価格

型　番	適合ケーブル外径	端子台極数	標準価格(税別)
THB405-6P	φ7.0～φ13.5	6P	3,090
THB405-8P	φ7.0～φ13.5	8P	3,530

THB406 SERIES パネルマウント防水中継コネクタ

IP68

- パネルや筐体に取り付けて挿抜が出来る防水中継コネクタです。
- プラグ側（オス）とソケット側（メス）がセットになっています。
- 結線方式はネジ式で手軽に作業が出来ます。
- 端子数は3P、6P、8Pから選択可能です。
- THB406-3PはUL2238 / C22.2 No.182.3認証製品です。
- 接続時は安全性の面から、1次側をメス（ソケット側）、2次側をオス（プラグ側）になるようコネクタを配置して下さい。

テクニカルデータ

保護等級：IP68　1bar/1h
水深10mに1時間の防水試験クリア
使用温度範囲：−40℃～+125℃
EN61984に準拠
※規格の概要は31ページをご参照下さい。

THB406-3P

定格電圧	最大AC400V
定格電流	最大25A（EN61984）
	最大20A（UL2238/C22.2No.182.3）
適合電線	より線0.5mm²～4.0mm²
インパルス耐電圧	4kV
挿抜回数	1000回

THB406-6P

定格電圧	最大AC400V
定格電流	最大17.5A
適合電線	より線0.5mm²～4.0mm²
インパルス耐電圧	6kV
挿抜回数	1000回

THB406-8P

定格電圧	最大AC400V (DC60V)
定格電流	最大10A AC/DC
適合電線	より線0.25mm²～1.0mm²
インパルス耐電圧	2.5kV
挿抜回数	1000回

構成内容

■ PA66GF =「ポリアミド66グラスファイバー入り」の略称

No.	名　称	個　数	材　質	色
1	プラグ	1	PA66GF（UL94V-0）・PA66（UL94V-2）・TPE	ブラック・グリーン
2	ソケット	1	PA66GF（UL94V-0）・PA66（UL94V-2）・TPE	ブラック・グリーン
3	キャップ	1	PA66（UL94V-2）	ブラック
4	ゴムブッシュ	1	TPE	グリーン
5	ナット	1	PA66（UL94V-2）	ブラック

オプション部品（別売）

THB405・406用
ゴムブッシュ
P29

締付工具
6000337BC
P30

プラグソケットカバー
P27

THB405-8P用
端子取付工具
600052600
P28

接続方法

1. 端子台をマイナスドライバーで結線する。

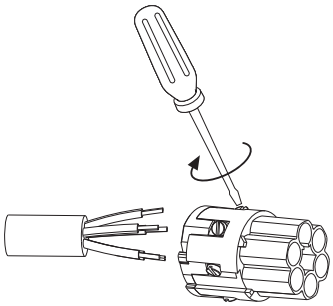

2. 結線した端子台を溝に合わせてプラグ・ソケットに差し込み、回してロックをする。

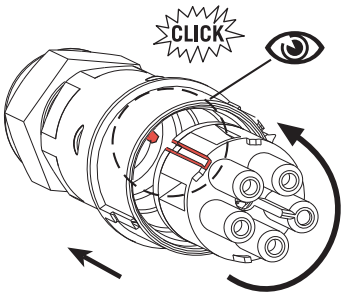

3. プラグを取付穴に入れて、ナットで固定する。
プラグにソケットを差し込み、固定リングを回して固定する。

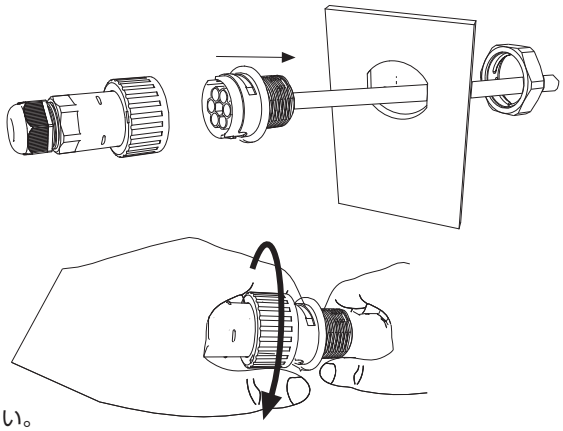

■ 結線方法はネジ式で、ハンダ付けや専用工具は必要ありません。
■ マイナスドライバー先端幅は3mmが推奨です。
■ 端子ネジは固く緩みにくい場合があります。柄の付いたドライバーを使用して下さい。

外観寸法図

■ 製品のCADデータはホームページよりダウンロード可能です。

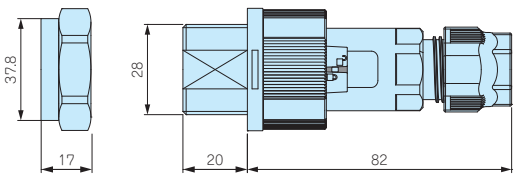

取付穴寸法

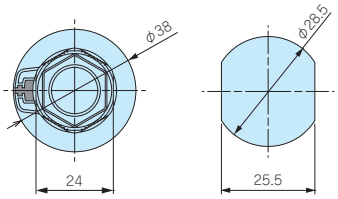

使用ゴムブッシュ

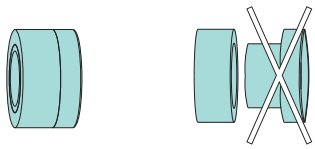

ケーブル外径
φ7mm～φ9mm

ケーブル外径
φ9mm～φ13.5mm

■ ゴムブッシュを分割する事で適合ケーブル径を変える事が出来ます。

型番・標準価格

型　番	適合ケーブル外径	最大適合板厚	端子台極数	標準価格（税別）
THB406-3P	φ7.0～φ13.5	10	3P	2,270
THB406-6P	φ7.0～φ13.5	10	6P	2,760
THB406-8P	φ7.0～φ13.5	10	8P	3,090

THB405•406用 ソケットカバー

NEW

■ 未接続時にソケットへのほこりや異物の侵入を防ぎます。キャップ部はPA66製、リング部はシリコンゴムです。
■ ソケットカバーに防水性はありません。

型番・標準価格

型　番	適合機種	標準価格(税別)
6DB058000	THB405・THB406 ソケット側	500

THB405•406用 プラグカバー

■ 未接続時にプラグへのほこりや異物の侵入を防ぎます。キャップ部はPA66製、リング部はシリコンゴムです。
■ プラグカバーに防水性はありません。

型番・標準価格

型　番	適合機種	標準価格(税別)
6DB00900C	THB405・THB406 プラグ側	460

THB405-8P・THB406-8P用 端子取付工具

■ 8Pの端子台を固定する際に使用する、端子台取付工具です。
■ 端子台を本体に挿入した後、反時計回りにカチッと音がするまで回して下さい。
■ THB405-6P・THB406-3P・THB406-6Pには使用出来ません。

使用例

端子取付工具を差し込む

反時計廻りに回して固定する

型番・標準価格

型　番	材　質	適合機種	標準価格(税別)
600052600	PA66GF	THB405-8P・THB406-8P	160

THB389•389E•387L•387LE•405•406用 ゴムブッシュ

■ THB389・389E・387L・387LE・405・406シリーズ専用のゴムブッシュになります。
（THB381・THB381E・THB387・THB387Eには使用出来ません。）

■ 径の細いケーブルを使用したい時や、複数の線を取り出したい時にご使用下さい。

■ 6000087LFは、φ7.0mm以下の線を使用する時、ゴムブッシュのはみ出しを防ぎ防水性を安定させることが出来ます。必要に応じてご利用下さい。

型番・標準価格

型　番	外　観	適合ケーブル外径	材　質	入　数	標準価格(税別) / 袋
600013700		穴を塞ぐブラインドブッシュです。	TPE	10 / 袋	670
600012700		11㎜×5.5㎜	TPE	10 / 袋	670
600037000		φ4.0～φ6.5㎜	TPE・POM	各10 / 袋	1,520
604001100		φ5.5～φ9.5㎜ 固定キャップはφ7.0以下の時に使用して下さい。	TPE・POM	各10 / 袋	1,520
600013600	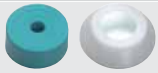	φ2.0～φ4.0㎜	TPE・POM	各10 / 袋	1,520
600012500		φ2.0～φ4.0㎜	TPE・POM	各10 / 袋	1,520
600030600		φ4.5～φ6.0㎜	TPE	10 / 袋	670
600012600		φ2.0～φ4.0㎜	TPE	10 / 袋	670
600018200		φ2.0～φ3.5㎜	TPE	10 / 袋	670
600022400		φ2.5～φ3.5㎜	TPE	10 / 袋	670
6000087LF		φ7.0㎜以下の電線を使用する時の 固定キャップです。	POM	10 / 袋	870

■ 600030600・600022400には固定キャップは使用出来ません。

THB387・387L・405用 固定ホルダー

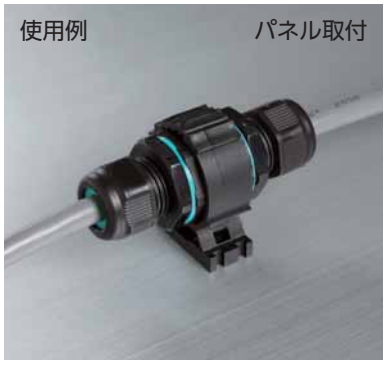

■ パネルやポールなどに取付けることができるオプション部品です。
■ 中継コネクタを固定したい場合にご使用下さい。

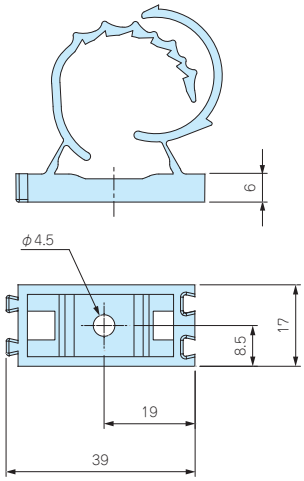

型番・標準価格

型　番	材質 / 色	適合機種	標準価格(税別)
6000302CC	PA66 / ブラック	THB387・387L・405全機種	300

THB387・405・406用 締付工具

使用例

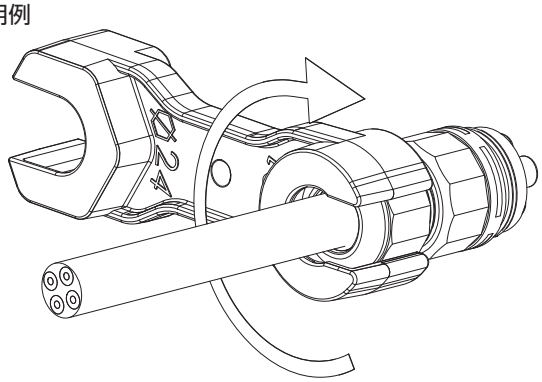

■ ケーブルグランド部のキャップの締付が確実に行える専用工具です。
■ 工具が空回りするまで締付けて下さい。

型番・標準価格

型　番	材質/色	適合機種	標準価格(税別)
6000337BC	PA66GF / ブラック	THB387・405・406	220

THB391 SERIES 防水中継コネクタ

IP68

■ ケーブルグランドと端子台が一体構造でコンパクトな防水中継コネクタです。
■ 結線方式はネジ式で手軽に作業が出来ます。
■ 端子部は2P・3P・4Pの3タイプから選択可能です。

テクニカルデータ

保護等級：IP68　2bar/3h
水深20mに3時間の防水試験クリア
使用温度範囲：-40℃～+125℃
EN60529 EN60998 に準拠
※規格の概要はP5−89をご参照下さい。

定格・仕様

定格電圧	AC450V
定格電流	17.5A
適合電線	より線0.5mm²～2.5mm²

構成内容

■ PA66GF ＝「ポリアミド66グラスファイバー入り」の略称

No.	名　称	個　数	材　質	色 / 表面処理
1	端子部本体	1	PA66GF（UL94V-0）・TPE	ブラック・グリーン
2	ケーブルグランド	2	PA66（UL94V-2）	ブラック
3	ゴムブッシュ	2	TPE	グリーン
-	端子	2～4	真ちゅう	ニッケルメッキ
-	端子ネジ	4～8	鉄	亜鉛メッキ

■ 産業設備や工作機械の動力・センサーの中継や屋外用LED照明・地下配線・船舶など、防水を求められる条件での配線にご利用下さい。

使用例

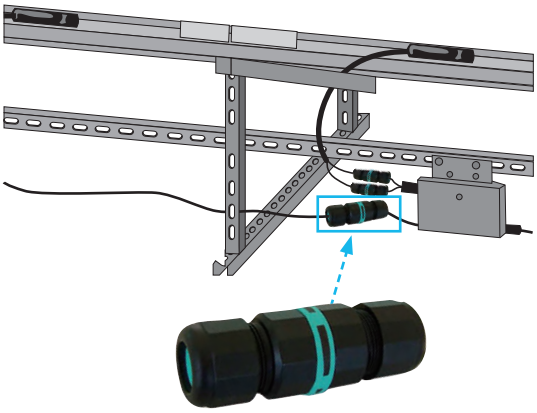

オプション部品（別売）

THB387・387E・391・392用
ゴムブッシュ
P5−53

固定ホルダー
6000302CC
P5−68

締付工具
6000337BC
P5−68

端子部結線方法

端子番号に合わせて電線を差し込んで下さい。

ネジで締め付けるだけで接続完了です。

2P　接続図

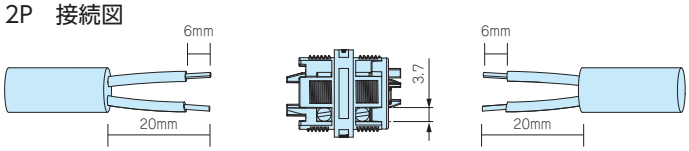

3P　接続図

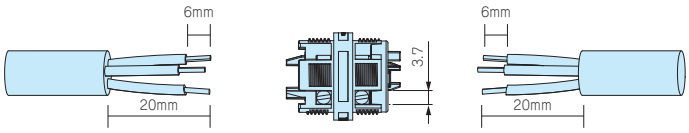

4P　接続図

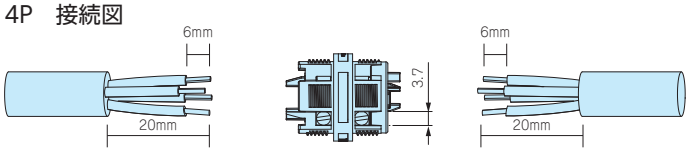

■ マイナスドライバー先端幅は3mmが推奨です。
■ 端子ネジは固く緩みにくい場合があります。柄の付いたドライバーを使用して下さい。

外観寸法図

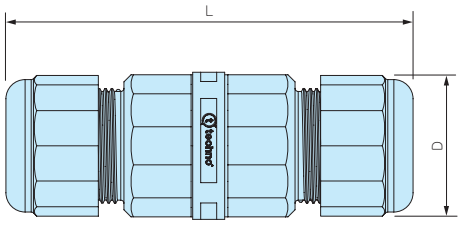

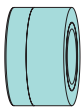

使用ゴムブッシュ

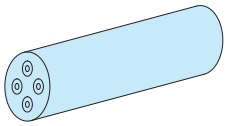

ケーブル外径
φ7mm〜φ9mm

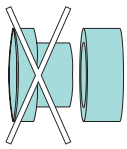

使用ゴムブッシュ

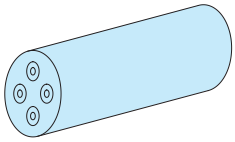

ケーブル外径
φ9mm〜φ12mm

■ 上記図面は代表共通図です。
各型番の詳細はホームページよりCAD図・PDF図をダウンロードしてご確認下さい。

型番・寸法・標準価格

型　番	L	D	適合ケーブル外径	端子台極数	標準価格(税別)
THB391-2P	68	23	φ7〜φ12	2P	▲1,050
THB391-3P	68	23	φ7〜φ12	3P	▲1,100
THB391-4P	68	23	φ7〜φ12	4P	▲1,180

▲は値上げした製品です。

型番目次/Photo INDEX
プラスチックケース
キャリングケース
防水・防塵樹脂ボックス
防水・防塵アルミ/ステンレスボックス
端子ボックス/防水コネクタ/ケーブルグランド
アルミサッシケース
アルミフレーム/ヒートシンクケース
メタルケース
Raspberry Piケース
フリーサイズケース/フリーサイズパネル
ラックケース/サブラック
棚板/ラックパネル
電池ホルダー/電池ボックス
アクセサリー/機構部品
カスタム製品
技術資料/各種ご案内

THB392 SERIES 4分岐型 防水中継コネクタ

IP68

■ ケーブルグランドと端子台が一体構造でコンパクトな4分岐型の防水中継コネクタです。
■ 結線方式はネジ式で手軽に作業が出来ます。
■ 端子部は4P×4 でそれぞれがコモンになっています。

テクニカルデータ

保護等級：IP68　3bar/2h
水深30mに2時間の防水試験クリア
使用温度範囲：-40℃～+125℃
EN60529 EN60998 に準拠
※規格の概要はP5−89をご参照下さい。

定格・仕様

定格電圧	AC450V
定格電流	17.5A
適合電線	より線0.5mm²～4.0mm²

構成内容

■ PA66GF ＝「ポリアミド66グラスファイバー入り」の略称

No.	名　称	個　数	材　質	色 / 表面処理
1	端子部本体	1	PA66GF（UL94V-0）・TPE	ブラック・グリーン
2	ケーブルグランド	4	PA66（UL94V-2）	ブラック
3	ゴムブッシュ	4	TPE	グリーン
-	端子	4P×4	真ちゅう	ニッケルメッキ
-	端子ネジ（M3 マイナス）	16	鉄	亜鉛メッキ

■ 産業設備や工作機械の動力・センサーの中継や屋外用LED照明・地下配線・船舶など、防水を求められる条件での配線にご利用下さい。

分岐型コネクタ使用例

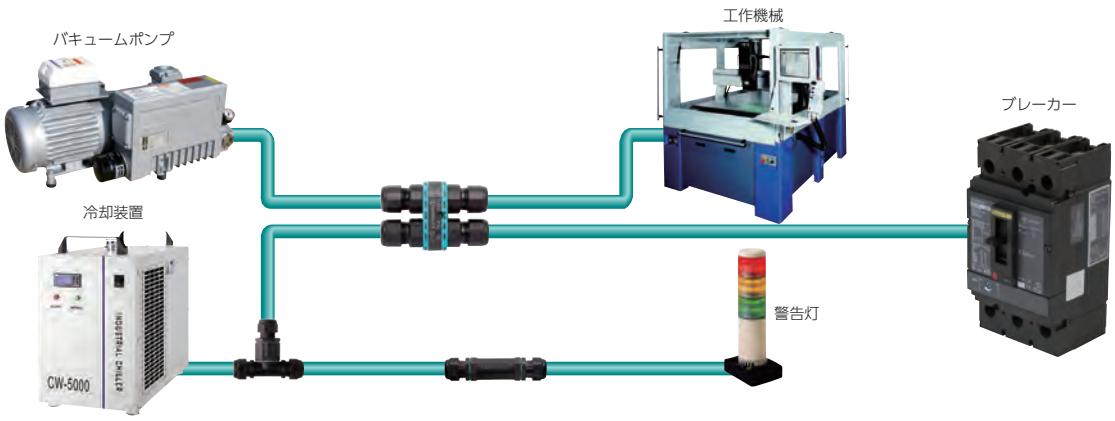

型番目次/Photo INDEX
プラスチックケース
キャリングケース
防水・防塵樹脂ボックス
防水・防塵アルミ/ステンレスボックス
端子ボックス/防水コネクタ/ケーブルグランド
アルミサッシケース
アルミフレーム/ヒートシンクケース
メタルケース
Raspberry Piケース
フリーサイズケース/フリーサイズパネル
ラックケース/サブラック
棚板/ラックパネル
電池ホルダー/電池ボックス
アクセサリー/機構部品
カスタム製品
技術資料/各種ご案内

オプション部品（別売）

THB387・387E・391・392用
ゴムブッシュ
P5−53

締付工具
6000337BC
P5−68

端子部結線方法

端子番号に合わせて電線を差し込んで下さい。

■ マイナスドライバー先端幅は3mmが推奨です。

■ 端子ネジは固く緩みにくい場合があります。柄の付いたドライバーを使用して下さい。

ネジで締め付けるだけで接続完了です。

端子接続図

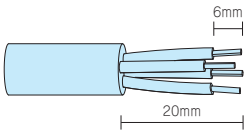

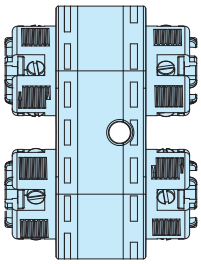

外観寸法図

■ 下記図面は代表共通図です。
各型番の詳細はホームページよりCAD図・PDF図をダウンロードしてご確認下さい。

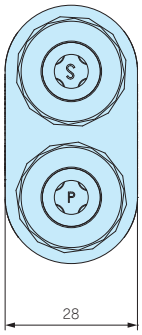

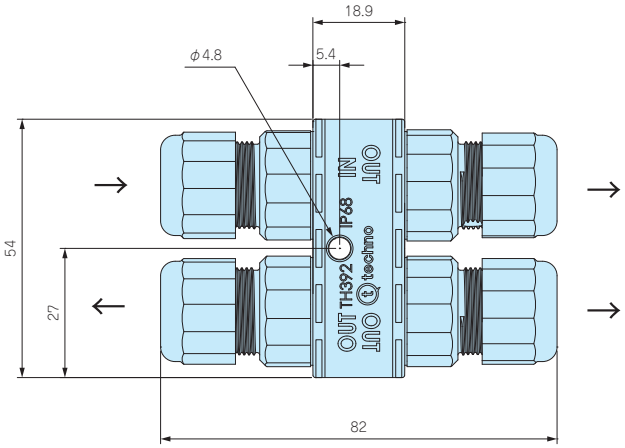

■ IN・OUTの方向が決まっております。
方向をご確認の上ご利用下さい。

配線図

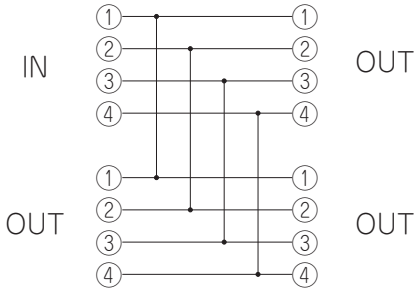

型番・標準価格

型　番	適合ケーブル外径	端子台極数	標準価格(税別)
THB392-4P	φ7〜12	4P×4	3,370

THB387•387E•391•392用ゴムブッシュ

使用例

■ THB387・387E・391・392シリーズ専用のゴムブッシュです。

■ 対応線径を変更したい時や、複数の線を取り出したい時にご使用下さい。

■ 6000347LAはφ7.0mm以下の線を使用する際、ゴムブッシュのはみ出しを防ぎ防水性を安定させることが出来ます。必要に応じてご利用下さい。

■ THB387L・THB387LEには使用出来ませんのでご注意下さい。

型番・寸法・標準価格

型　番	外　観	適合ケーブル外径	入　数	材　質	標準価格(税別) / 袋
6000338GT		穴を塞ぐブラインドブッシュです。	10 / 袋	TPE	670
6000377GT		φ2.5～φ4.0mm	各10 / 袋	TPE・POM	1,520
6000339GT		φ5.0～φ7.0mm	各10 / 袋	TPE・POM	1,520
6000340GT		φ3.0～φ4.5mm	各10 / 袋	TPE・POM	1,520
6000341GT		φ4.5～φ6.0mm	10 / 袋	TPE	670
6000342GT		φ2.5～φ4.5mm	10 / 袋	TPE	670
6000343GT		φ2.5～φ4.0mm	10 / 袋	TPE	670
6000347LA		φ7.0mm以下の電線を使用する時の固定キャップです。	10 / 袋	POM	870

■ 600341GT・6000343GTには固定キャップは使用出来ません。

THB387・THB387L・THB387E・THB387LE用プラグカバー

THB387 使用例

THB387E 使用例

■ 未接続時にプラグへのほこりや異物の混入を防ぎます。キャップ部はTPE製、リング部はシリコンゴムです。

型番・標準価格

型　番	適合機種	標準価格（税別）
6DB0219M20	THB387・THB387L・THB387E・THB387LE　プラグ側	210

THB387・THB387L・THB387E・THB387LE用ソケットカバー

THB387 使用例

THB387E 使用例

■ 未接続時にソケットへのほこりや異物の混入を防ぎます。キャップ部はPBT製、リング部はシリコンゴムです。

型番・標準価格

型　番	適合機種	標準価格（税別）
6DB0234M20	THB387・THB387L・THB387E・THB387LE　ソケット側	210

型番目次/Photo INDEX
プラスチックケース
キャリングケース
防水・防塵樹脂ボックス
防水・防塵アルミ/ステンレスボックス
端子ボックス/防水コネクタ/ケーブルグランド
アルミサッシケース
アルミフレーム/ヒートシンクケース
メタルケース
Raspberry Piケース
フリーサイズケース/フリーサイズパネル
ラックケース/サブラック
棚板/ラックパネル
電池ホルダー/電池ボックス
アクセサリー/機構部品
カスタム製品
技術資料/各種ご案内

THB390•400 SERIES 防水中継コネクタ

■ 結線方式がネジ式で、手軽に作業ができる防水コネクタです。
■ 端子部は3P、4P、6P、2WP、3WP、端子台無しの6タイプから選択可能です。
■ 端子台無しのタイプはコネクタの保護などにご使用下さい。
■ オプション部品のゴムブッシュを使用して、さまざまな線径のケーブルに対応出来ます。（一部の製品を除く。）
■ 端子ネジは固く緩みにくい場合があります。柄の付いたドライバーを使用して下さい。

テクニカルデータ

保護等級：IP68相当　5bar/1h
水深50mに1時間 試験クリア
使用温度範囲：−40℃〜+125℃
EN60529：1991+A1:2000
EN60998-1:2004, EN60998-2-1:2004
※規格の概要はP5−89をご参照下さい。

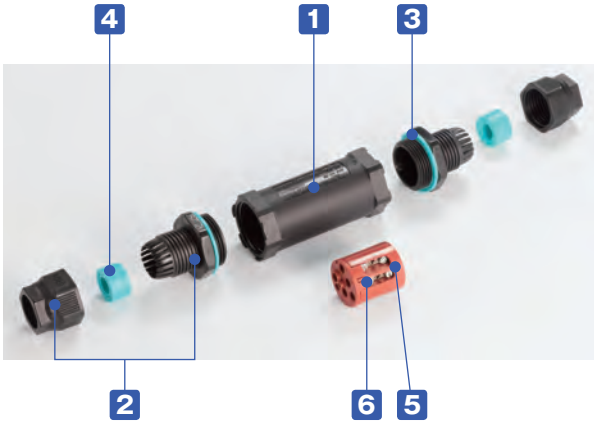

定格・仕様

3P、4P、6P共通

定格電圧	AC450V
定格電流	24A
適合電線	より線0.5mm²〜2.5mm²

2WP、3WP共通

定格電圧	AC250V
定格電流	32A
適合電線	より線0.5mm²〜4.0mm²

D4P

定格電圧	AC750V
定格電流	41A
適合電線	より線2.5mm²〜6.0mm²

構成内容

■ PA66GF ＝「ポリアミド66グラスファイバー入り」の略称

No.	名　称	個　数	材　質	色 / 表面処理
1	ボディー	1	PA66GF（UL94V-0）	ブラック
2	ケーブルグランド	2	PA66（φ7〜φ13.5用）・PA6（φ8〜φ17用）	ブラック
3	ガスケット	2	シリコンゴム	グリーン
4	ゴムブッシュ	2	TPE（φ7〜φ13.5用）・NBR（φ8〜φ17用）	グリーン・ブラック
5	端子台	1	PA66GF（UL94V-0）	ブラック・ブラウン
6	端子ネジ（M3マイナス）	6〜12	鉄	亜鉛メッキ

オプション部品（別売）

ゴムブッシュ
P5−67

固定ホルダー
6000302CC
P5−68

締付工具
6000337BC
P5−68

型番・寸法・標準価格

型　番	L	D	適合ケーブル外径	端子台	標準価格(税別)
THB390-3P-13	90	32	φ7～φ13.5	3P	▲1,050
THB400-N-13	134	35	φ7～φ13.5	端子台無し	860
THB400-4P-13	134	35	φ7～φ13.5	4P	1,520
THB400-6P-13	134	35	φ7～φ13.5	6P	1,550
THB400-2WP-13	134	35	φ7～φ13.5	2WP	▲2,230
THB400-3WP-13	134	35	φ7～φ13.5	3WP	▲2,640
THB400-D4P-13	134	35	φ7～φ13.5	D4P	1,530
THB400-N-17	137	35	φ8～φ17	端子台無し	1,120
THB400-4P-17	137	35	φ8～φ17	4P	1,760
THB400-6P-17	137	35	φ8～φ17	6P	1,790
THB400-D4P-15	134	37	φ13.5～φ15.5	D4P	1,650
THB400-N-20	134	37	φ16～φ20	端子台無し	1,320
THB400-D4P-20	134	37	φ16～φ20	D4P	1,700

▲は値上げした製品です。

外観寸法図

■ 下記図面は代表共通図です。
各型番の詳細はホームページよりCAD図・PDF図をダウンロードしてご確認下さい。

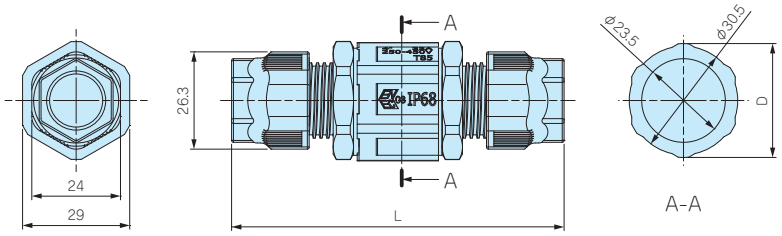

型　番	適合ケーブル外径	端子台
THB390-3P-13	φ7～φ13.5	3P

使用ゴムブッシュ

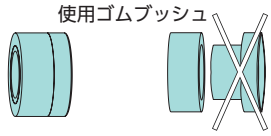

ケーブル外径 φ7mm～φ9mm　ケーブル外径 φ9mm～φ13.5mm

■ ゴムブッシュを分割する事で適合ケーブル径を変える事が出来ます。

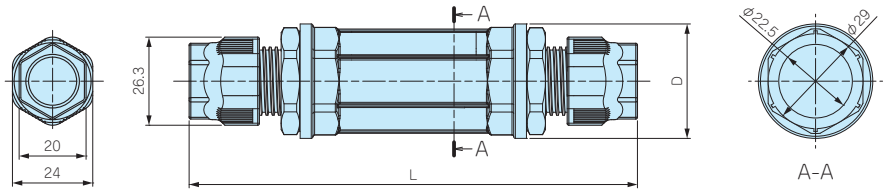

型　番	適合ケーブル外径	端子台
THB400-□-13	φ7～φ13.5	N（端子台無し）・4P・6P・2WP・3WP・D4P

使用ゴムブッシュ

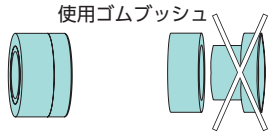

ケーブル外径 φ7mm～φ9mm　ケーブル外径 φ9mm～φ13.5mm

■ ゴムブッシュを分割する事で適合ケーブル径を変える事が出来ます。

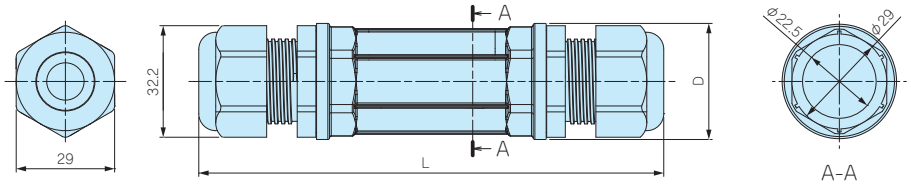

■ オプションのゴムブッシュと締付工具は使用出来ません。

型　番	適合ケーブル外径	端子台
THB400-□-17	φ8～φ17	N（端子台無し）・4P・6P

使用ゴムブッシュ

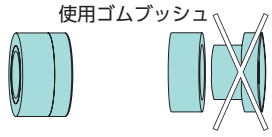

ケーブル外径 φ8mm～φ11mm　ケーブル外径 φ11mm～φ17mm

■ ゴムブッシュを分割する事で適合ケーブル径を変える事が出来ます。

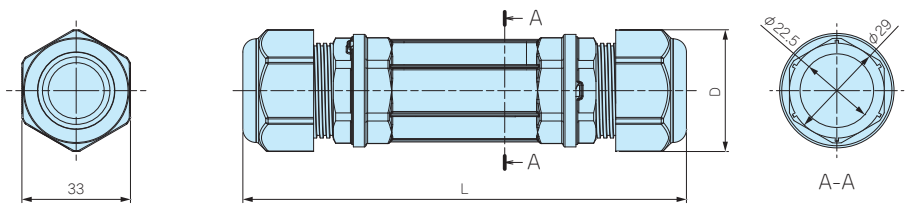

■ オプションのゴムブッシュと締付工具は使用出来ません。

型　番	適合ケーブル外径	端子台
THB400-D4P-15	φ13.5～φ15.5	D4P
THB400-□-20	φ16～φ20	N（端子台無し）・D4P

使用ゴムブッシュ

ケーブル外径 φ13.5mm～φ15.5mm

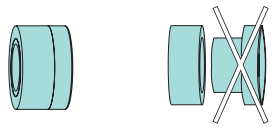

ケーブル外径 φ16mm～φ17mm　ケーブル外径 φ17mm～φ20mm

■ ゴムブッシュを分割する事で適合ケーブル径を変える事が出来ます。

端子台詳細図

端子台無し（Nタイプ）

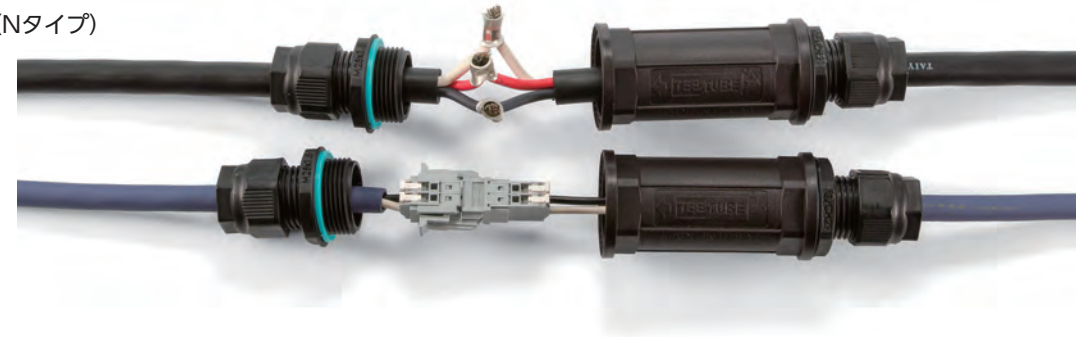

■ 端子台が付属しない機種です。
■ 他メーカーの端子台や、電線を自由に接続配線したい場合にご利用下さい。

3P　端子台

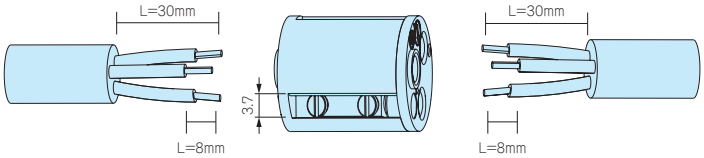

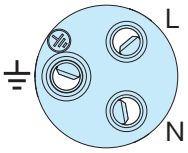

配線図

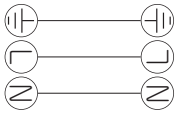

■ マイナスドライバー先端幅は3mmが推奨です。

4P　端子台

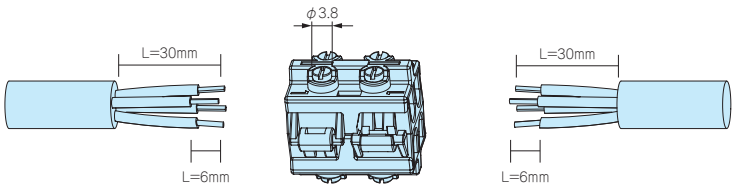

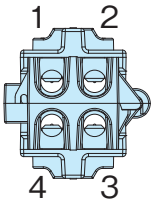

配線図

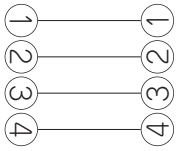

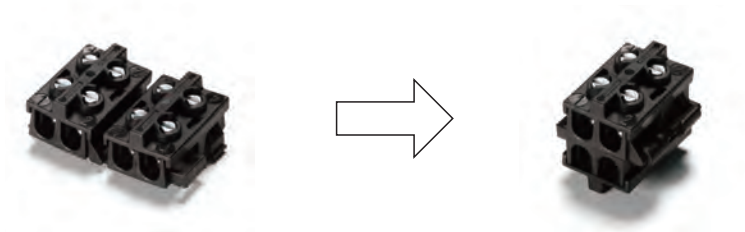

■ 4Pの端子台はヒンジ構造になっており、
フラットな状態で結線作業が出来ます。

■ ワンタッチで、コンパクトになります。

■ マイナスドライバー先端幅は3mmが推奨です。

6P　端子台

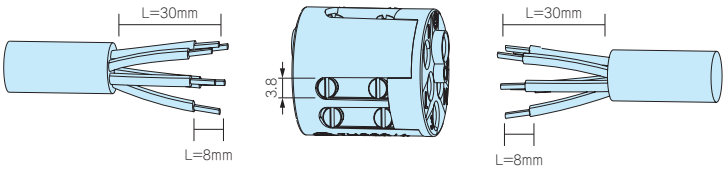

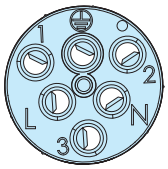

配線図

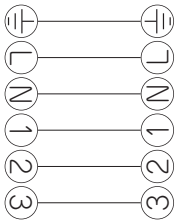

■ マイナスドライバー先端幅は3mmが推奨です。

型番目次/Photo INDEX
プラスチックケース
キャリングケース
防水・防塵樹脂ボックス
防水・防塵アルミ/ステンレスボックス
端子ボックス/防水コネクタ/ケーブルグランド
アルミサッシケース
アルミフレーム/ヒートシンクケース
メタルケース
Raspberry Piケース
フリーサイズケース/フリーサイズパネル
ラックケース/サブラック
棚板/ラックパネル
電池ホルダー/電池ボックス
アクセサリー/機構部品
カスタム製品
技術資料/各種ご案内

2WP　端子台

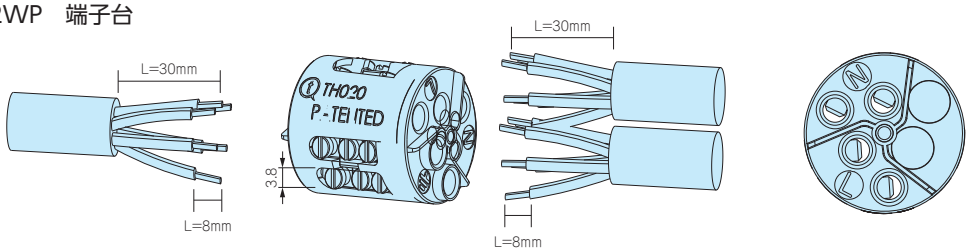

配線図

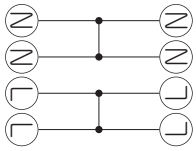

2極が2つに分かれています。
(各々がコモンになっています。)

■ 配線を分岐させることが出来ます。
　配線を分岐させる場合は、オプション部品のゴムブッシュ（P5-67）を参照下さい。
■ マイナスドライバー先端幅は3mmが推奨です。

3WP　端子台

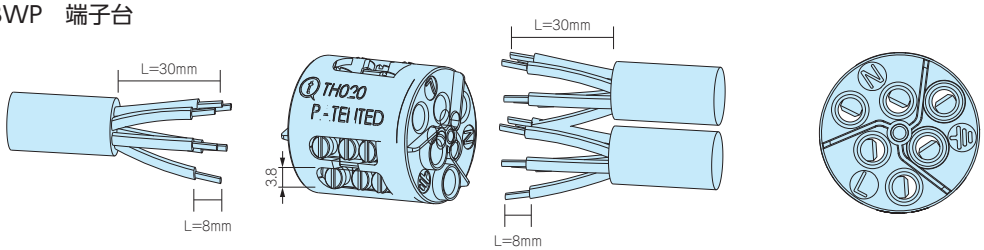

配線図

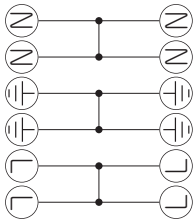

2極が3つに分かれています。
(各々がコモンになっています。)

■ 配線を分岐させることが出来ます。
　配線を分岐させる場合は、オプション部品のゴムブッシュ（P5-67）を参照下さい。
■ マイナスドライバー先端幅は3mmが推奨です。

D4P　端子台

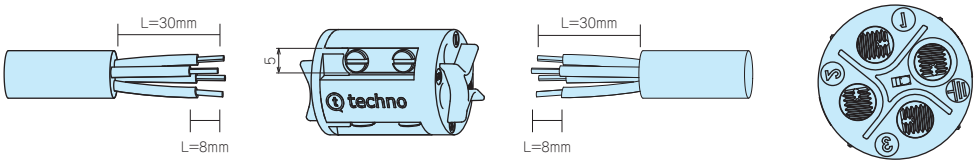

配線図

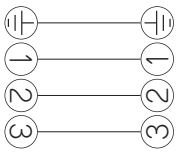

■ マイナスドライバー先端幅は3mmが推奨です。

型番目次/Photo INDEX
プラスチックケース
キャリングケース
防水・防塵樹脂ボックス
防水・防塵アルミ/ステンレスボックス
端子ボックス/防水コネクタ/ケーブルグランド
アルミサッシケース
アルミフレーム/ヒートシンクケース
メタルケース
Raspberry Piケース
フリーサイズケース/フリーサイズパネル
ラックケース/サブラック
棚板/ラックパネル
電池ホルダー/電池ボックス
アクセサリー/機構部品
カスタム製品
技術資料/各種ご案内

THB390T•402T SERIES 分岐T型 防水中継コネクタ

IP68

■ ケーブルグランド部がT型で、ケーブルを分岐させたい時や、数珠つなぎに機器を接続する時などに便利です。
■ 結線方式はネジ式で、手軽に作業が出来ます。
■ 端子部は3P・6P・3WPの3タイプから選択可能です。
■ オプション部品のゴムブッシュを使用して、さまざまな線径のケーブルに対応出来ます。
■ 端子ネジは固く緩みにくい場合があります。柄の付いたドライバーを使用して下さい。

テクニカルデータ

保護等級：IP68相当 2bar/1h
水深20mに1時間 試験クリア
使用温度範囲：−40℃〜+125℃
EN60529：1991+A1:2000
EN60998-1:2004, EN60998-2-1:2004
※規格の概要はP5−89をご参照下さい。

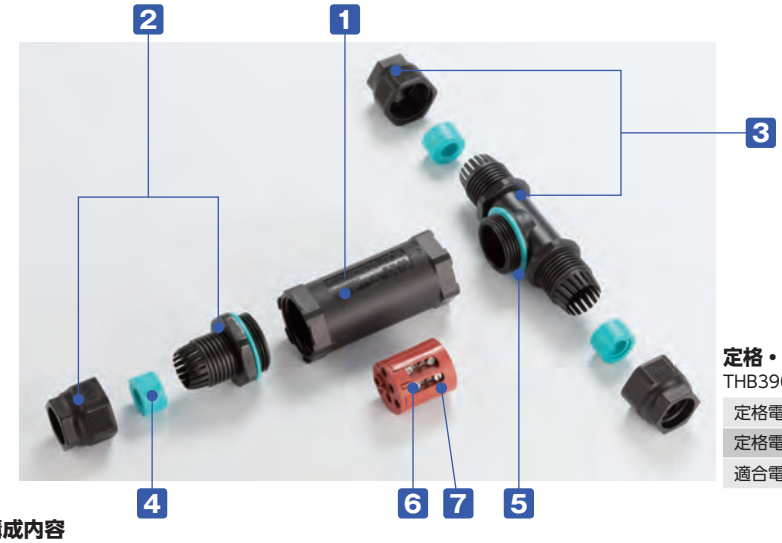

ゴムブッシュを分割する事で幅広いケーブル径に対応する事が出来ます。

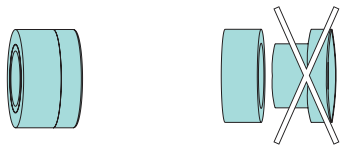

ケーブル外径 φ7mm〜φ9mm　　ケーブル外径 φ9mm〜φ13.5mm

定格・仕様

THB390T-3P•THB402T-6P

定格電圧	AC250V
定格電流	24A
適合電線	より線0.5mm²〜2.5mm²

THB402T-3WP

定格電圧	AC250V
定格電流	32A
適合電線	より線0.5mm²〜4.0mm²

構成内容

■ PA66GF ＝「ポリアミド66グラスファイバー入り」の略称

No.	名 称	個 数	材 質	色 / 表面処理
1	ボディー	1	PA66GF（UL94V-0）	ブラック
2	ケーブルグランド	1	PA66（UL94V-2）	ブラック
3	T型ケーブルグランド	1	PA66（UL94V-2）	ブラック
4	ゴムブッシュ	3	TPE	グリーン
5	ガスケット	2	シリコンゴム	グリーン
6	端子台	1	PA66GF（UL94V-0）	ブラック・ブラウン
7	端子ネジ（M3 マイナス）	6〜12	鉄	亜鉛メッキ

オプション部品（別売）

ゴムブッシュ
P5−67

固定ホルダー
6000302CC
P5−68

締付工具
6000337BC
P5−68

型番目次/Photo INDEX
プラスチックケース
キャリングケース
防水・防塵樹脂ボックス
防水・防塵アルミ/ステンレスボックス
端子ボックス/防水コネクタ/ケーブルグランド
アルミサッシケース
アルミフレーム/ヒートシンクケース
メタルケース
Raspberry Piケース
フリーサイズケース/フリーサイズパネル
ラックケース/サブラック
棚板/ラックパネル
電池ホルダー/電池ボックス
アクセサリー/機構部品
カスタム製品
技術資料/各種ご案内

型番・寸法・標準価格

型　番	L1	L2	D	適合ケーブル外径	端子台	標準価格(税別)
THB390T-3P	79	97	32	φ7～φ13.5	3P	▲1,320
THB402T-6P	124	97	32	φ7～φ13.5	6P	1,860
THB402T-3WP	124	97	32	φ7～φ13.5	3WP	▲2,020
THB402T-N	124	97	32	φ7～φ13.5	端子台無し	1,420

▲は値上げした製品です。

■ 下記図面は代表共通図です。各型番の詳細はホームページよりCAD図・PDF図をダウンロードしてご確認下さい。

THB390T

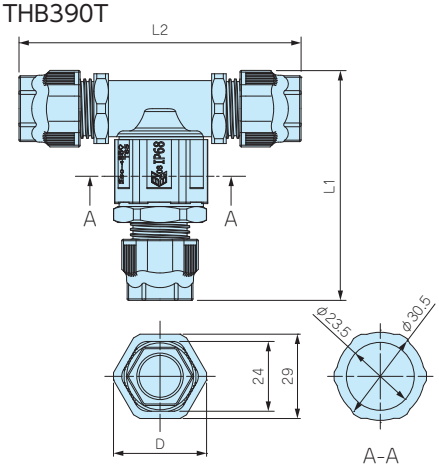

3P　端子台

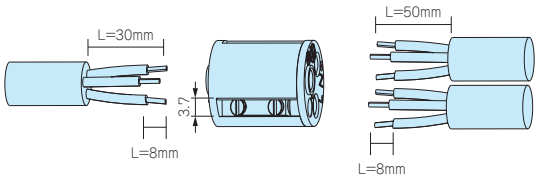

■ マイナスドライバー先端幅は3mmが推奨です。

配線図

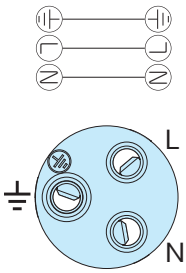

THB402T

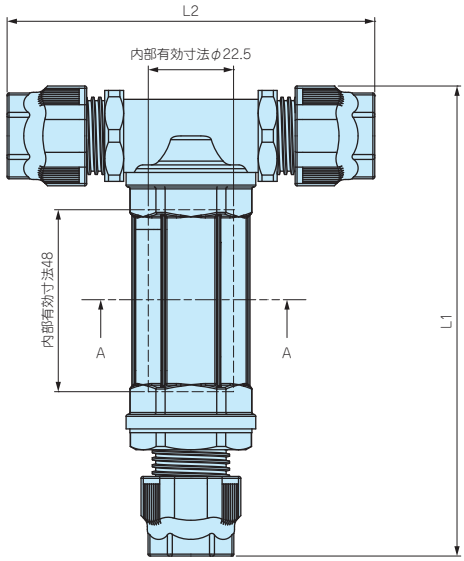

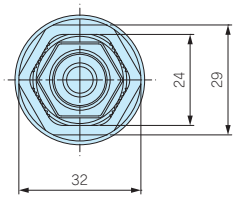

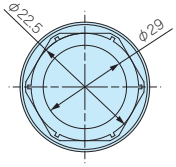

A-A

THB402T-6P　端子台

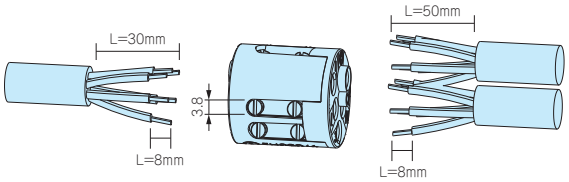

■ マイナスドライバー先端幅は3mmが推奨です。

配線図

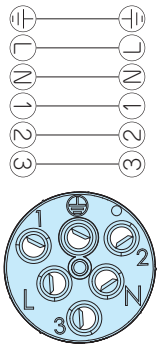

THB402T-3WP　端子台

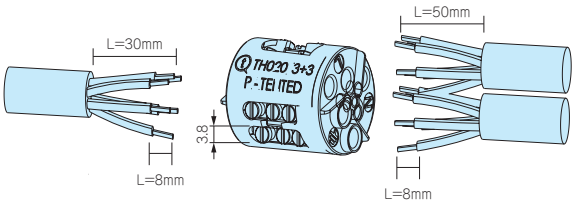

■ マイナスドライバー先端幅は3mmが推奨です。

配線図

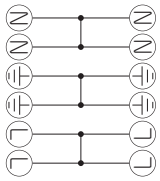

2極が3つに分かれています。
(各々がコモンになっています。)

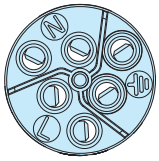

THB402T-N 端子台無し

■ 端子台が付属しない機種です。
■ 他メーカーの端子台や、電線を自由に接続配線したい場合にご利用下さい。

THB399Y SERIES 分岐Y型 防水中継コネクタ

IP68

■ 本体がY型なのでケーブルを分岐させたい時などに便利です。
■ 結線方式はネジ式で手軽に作業が出来ます。
■ 端子部は3P・6P・3WPの3タイプから選択可能です。
■ オプション部品のゴムブッシュを使用して、さまざまな線径のケーブルに対応出来ます。
■ 端子ネジは固く緩みにくい場合があります。柄の付いたドライバーを使用して下さい。

テクニカルデータ

保護等級：IP68相当　2bar/1h
水深20mに1時間 試験クリア
使用温度範囲：−40℃〜+125℃
EN60529：1991+A1:2000
EN60998-1:2004, EN60998-2-1:2004
※規格の概要はP5−89をご参照下さい。

使用ゴムブッシュ

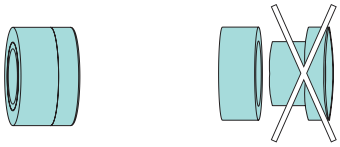

ケーブル外径
φ7mm〜φ9mm

ケーブル外径
φ9mm〜φ13.5mm

定格・仕様

THB399Y−3P・6P

定格電圧	AC250V
定格電流	24A
適合電線	より線0.5mm²〜2.5mm²

THB399Y−3WP

定格電圧	AC250V
定格電流	32A
適合電線	より線0.5mm²〜4.0mm²

構成内容

■ PA66GF =「ポリアミド66グラスファイバー入り」の略称

No.	名　称	個　数	材　質	色 / 表面処理
1	ボディー	1	PA66GF（UL94V-0)	ブラック
2	ケーブルグランド	3	PA66（UL94V-2)	ブラック
3	Y型ケーブルグランド	1	PA66GF（UL94V-0)	ブラック
4	ゴムブッシュ	3	TPE	グリーン
5	ガスケット	4	シリコンゴム	グリーン
6	端子台	1	PA66GF（UL94V-0)	ブラック・ブラウン
—	端子ネジ（M3 マイナス)	6〜12	鉄	亜鉛メッキ

オプション部品（別売）

ゴムブッシュ
P5−67

固定ホルダー
6000302CC
P5−68

締付工具
6000337BC
P5−68

型番目次/Photo INDEX
プラスチックケース
キャリングケース
防水・防塵樹脂ボックス
防水・防塵アルミ/ステンレスボックス
端子ボックス/防水コネクタ/ケーブルグランド
アルミサッシケース
アルミフレーム/ヒートシンクケース
メタルケース
Raspberry Piケース
フリーサイズケース/フリーサイズパネル
ラックケース/サブラック
棚板/ラックパネル
電池ホルダー/電池ボックス
アクセサリー/機構部品
カスタム製品
技術資料/各種ご案内

型番・寸法・標準価格

型　番	L1	L2	D	適合ケーブル外径	端子台	標準価格
THB399Y-3P	133	65	32	φ7～φ13.5	3P	▲1,700
THB399Y-6P	176	65	32	φ7～φ13.5	6P	2,140
THB399Y-3WP	176	65	32	φ7～φ13.5	3WP	▲2,410
THB399Y-N	176	65	32	φ7～φ13.5	端子台無し	1,590

▲は値上げした製品です。

■ 下記図面は代表共通図です。各型番の詳細はホームページよりCAD図・PDF図をダウンロードしてご確認下さい。

THB399Y-3P

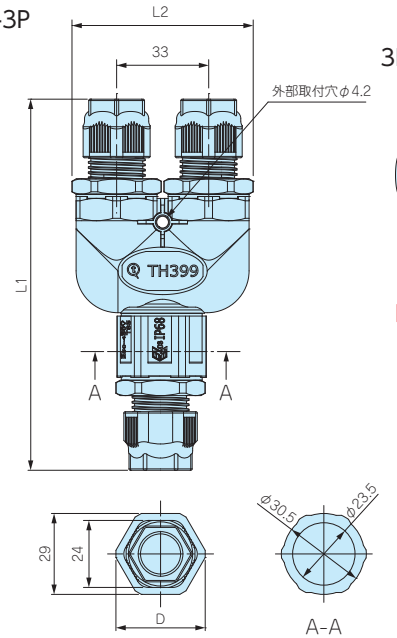

3P　端子台

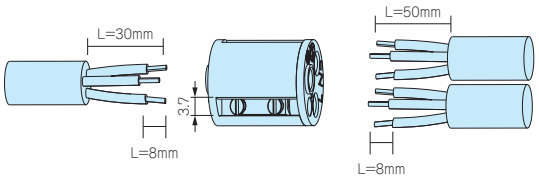

■ マイナスドライバー先端幅は3mmが推奨です。

配線図

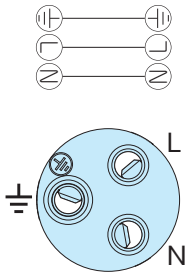

THB399Y

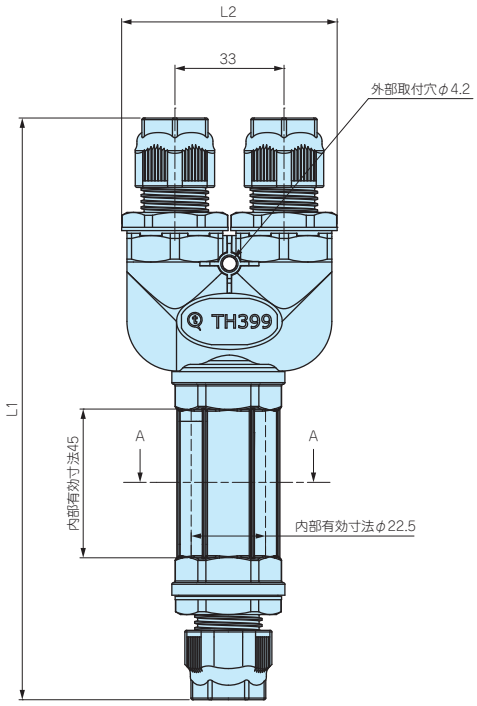

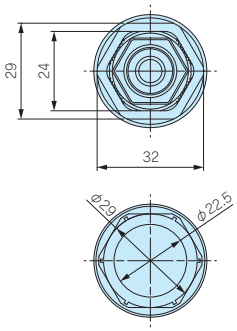

THB399Y-6P　端子台

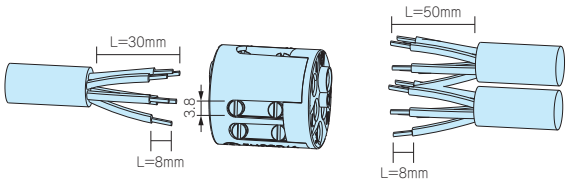

■ マイナスドライバー先端幅は3mmが推奨です。

配線図

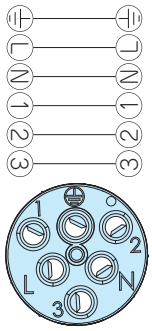

THB399Y-3WP　端子台

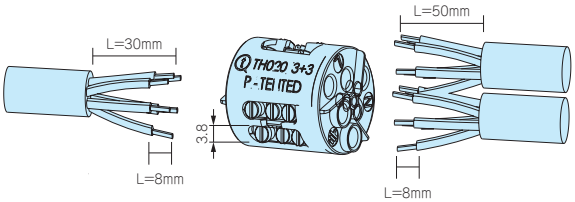

■ マイナスドライバー先端幅は3mmが推奨です。

配線図

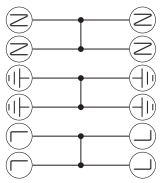

2極が3つに分かれています。
(各々がコモンになっています。)

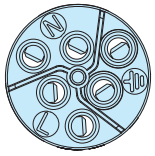

THB399Y-N 端子台無し

■ 端子台が付属しない機種です。
■ 他メーカーの端子台や、電線を自由に接続配線したい場合にご利用下さい。

THA209 SERIES 防水中継ボックス

IP68

■ ケーブルグランドとボディーが一体構造で内部に端子台が入る防水中継ボックスです。
■ 3分岐タイプと4分岐タイプがあります。
■ 端子台の結線方式はネジ式で手軽に作業が出来ます。
■ 端子部は端子台無し、3P、5P、8P、3WP、4WP、3LPの7タイプから選択可能です。
■ オプション部品のゴムブッシュを使用して、さまざまな線径のケーブルに対応出来ます。
■ 端子ねじは固く緩みにくい場合があります、柄の付いたドライバーを使用して下さい。

CE

テクニカルデータ

保護等級：IP68相当　0.5bar/3h
水深5mに3時間 試験クリア
使用温度範囲：−40℃〜+125℃
EN60529：1991+A1:2000
EN60998-1：2004
※規格の概要はP5−89をご参照下さい。

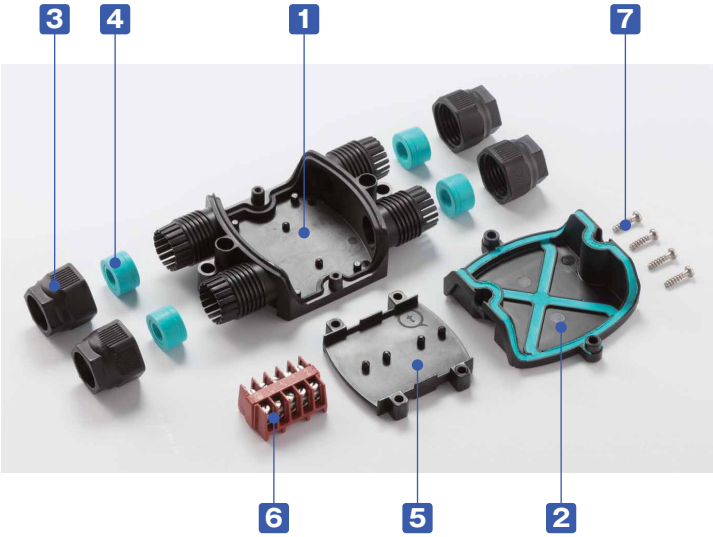

構成内容

※端子台無しと3WP、4WPに端子取付板は付属しません。

No.	名　称	個　数	材　質	色 / 表面処理
1	ボディー	1	PA66（UL94V-2）	ブラック
2	カバー	1	PA66・SEBS	ブラック・グリーン
3	ロックナット	3〜4	PA66FV（UL94V-0）	ブラック
4	ゴムブッシュ	3〜4	TPE	グリーン
5	端子台取付板	※1	PA66	ブラック
6	端子基台	1	PA66GF（UL94V-0）	ブラウン
—	端子ネジ	6〜16	鉄	亜鉛メッキ
7	カバー取付ビス	4	ステンレス	無処理

オプション部品（別売）

ゴムブッシュ
P5−67

型番目次/Photo INDEX
プラスチックケース
キャリングケース
防水・防塵樹脂ボックス
防水・防塵アルミ/ステンレスボックス
端子ボックス/防水コネクタ/ケーブルグランド
アルミサッシケース
アルミフレーム/ヒートシンクケース
メタルケース
Raspberry Piケース
フリーサイズケース/フリーサイズパネル
ラックケース/サブラック
棚板/ラックパネル
電池ホルダー/電池ボックス
アクセサリー/機構部品
カスタム製品
技術資料/各種ご案内

型番・寸法・標準価格

型　番	W	D	H	端子台	分岐数	適合ケーブル外径	標準価格(税別)
THA209A-N	120	65	28	端子台無し	3	φ7～φ13.5	1,660
THA209B-N	120	65	28	端子台無し	4	φ7～φ13.5	1,700
THA209A-3P	120	65	28	3P	3	φ7～φ13.5	2,240
THA209B-3P	120	65	28	3P	4	φ7～φ13.5	2,280
THA209A-5P	120	65	28	5P	3	φ7～φ13.5	2,410
THA209B-5P	120	65	28	5P	4	φ7～φ13.5	2,440
THA209A-8P	120	65	28	8P	3	φ7～φ13.5	2,860
THA209B-8P	120	65	28	8P	4	φ7～φ13.5	2,880
THA209A-3WP	120	65	28	3WP	3	φ7～φ13.5	2,530
THA209B-3WP	120	65	28	3WP	4	φ7～φ13.5	2,560
THA209A-4WP	120	65	28	4WP	3	φ7～φ13.5	2,960
THA209B-4WP	120	65	28	4WP	4	φ7～φ13.5	2,990
THA209A-3LP	120	65	28	3LP	3	φ7～φ13.5	2,510
THA209B-3LP	120	65	28	3LP	4	φ7～φ13.5	2,540

外観寸法図

■ 下記図面は代表共通図です。
各型番の詳細はホームページよりCAD図・PDF図をダウンロードしてご確認下さい。

THA209A（3分岐型）

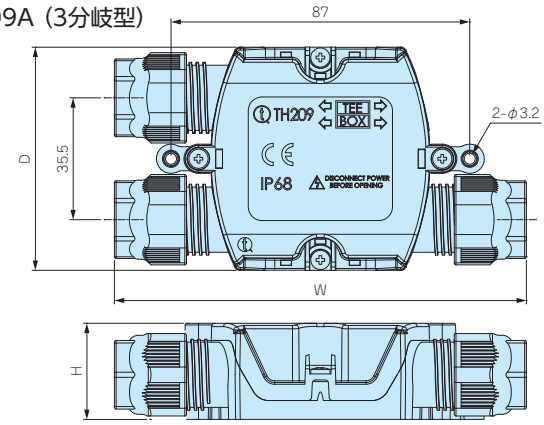

THA209B（4分岐型）

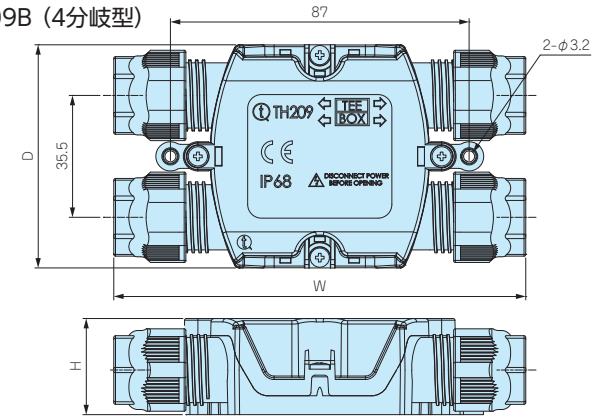

■ ゴムブッシュを分割する事で適合ケーブル径を変える事が出来ます。

使用ゴムブッシュ

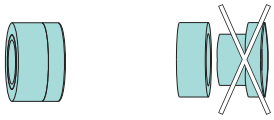

ケーブル外径
φ7mm～φ9mm

ケーブル外径
φ9mm～φ13.5mm

端子台詳細

THA209A-N（端子台無し）

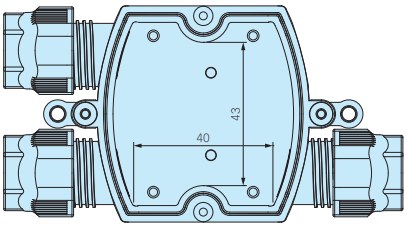

THA209B-N（端子台無し）

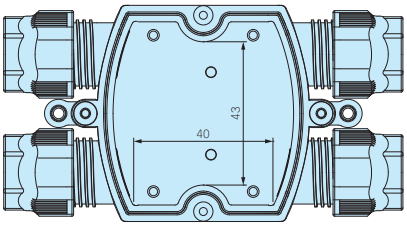

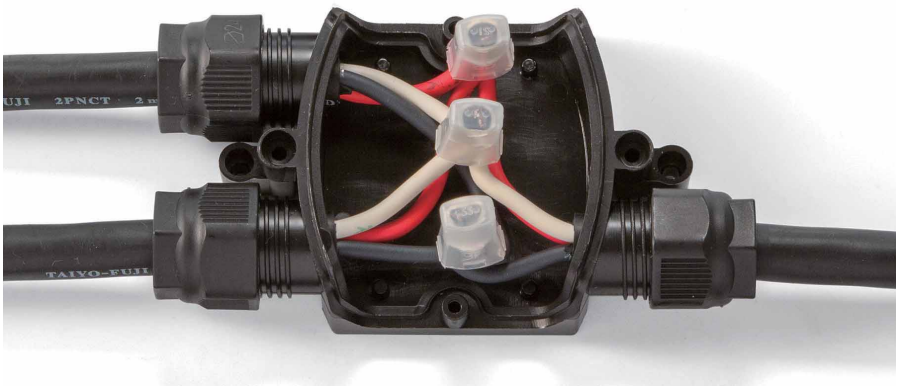

使用例

■ 端子台が付属しない機種です。
■ 他メーカーの端子台や、電線を自由に接続配線したい場合にご利用下さい。

型番目次/Photo INDEX
プラスチックケース
キャリングケース
防水・防塵樹脂ボックス
防水・防塵アルミ/ステンレスボックス
端子ボックス/防水コネクタ/ケーブルグランド
アルミサッシケース
アルミフレーム/ヒートシンクケース
メタルケース
Raspberry Piケース
フリーサイズケース/フリーサイズパネル
ラックケース/サブラック
棚板/ラックパネル
電池ホルダー/電池ボックス
アクセサリー/機構部品
カスタム製品
技術資料/各種ご案内

端子台詳細図

THA209A-3P

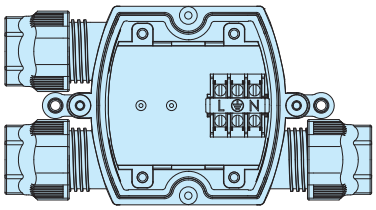

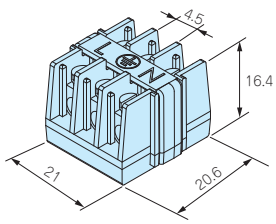

配線図

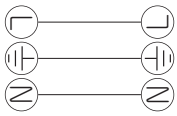

THA209B-3P

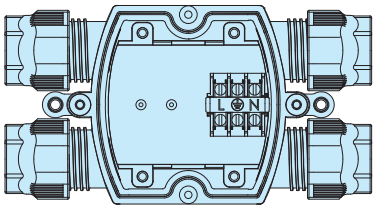

3P　端子台

定格	AC450V　24A
適合電線	より線0.5mm²～2.5mm²
端子台ネジ	M3　マイナス

THA209A-5P

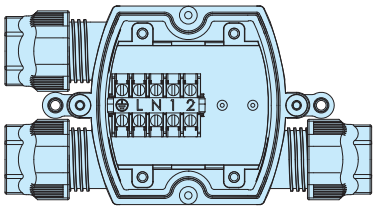

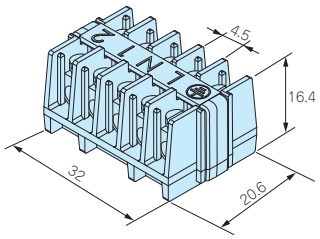

配線図

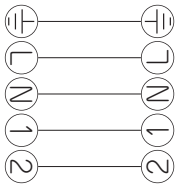

THA209B-5P

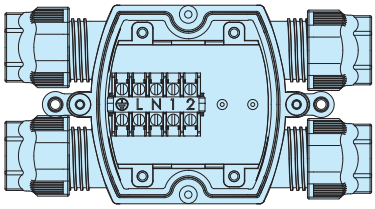

5P　端子台

定格	AC450V　24A
適合電線	より線0.5mm²～2.5mm²
端子台ネジ	M3　マイナス

THA209A-8P

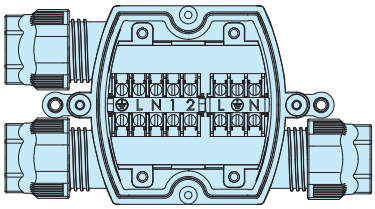

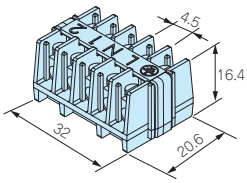

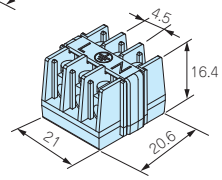

配線図

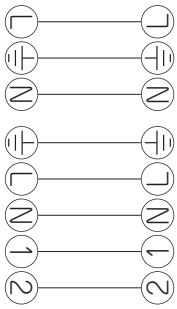

THA209B-8P

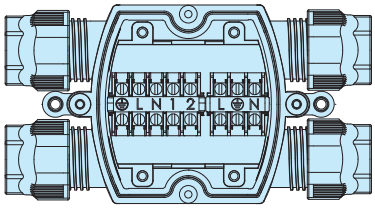

8P　端子台

定格	AC450V　24A
適合電線	より線0.5mm²～2.5mm²
端子台ネジ	M3　マイナス

■ 8Pの端子台は3Pと5Pの端子台を組み合わせたものになります。

型番目次/Photo INDEX
プラスチックケース
キャリングケース
防水・防塵樹脂ボックス
防水・防塵アルミ/ステンレスボックス
端子ボックス/防水コネクタ/ケーブルグランド
アルミサッシケース
アルミフレーム/ヒートシンクケース
メタルケース
Raspberry Piケース
フリーサイズケース/フリーサイズパネル
ラックケース/サブラック
棚板/ラックパネル
電池ホルダー/電池ボックス
アクセサリー/機構部品
カスタム製品
技術資料/各種ご案内

THA209A-3WP

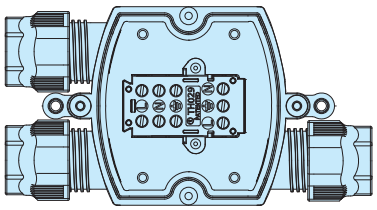

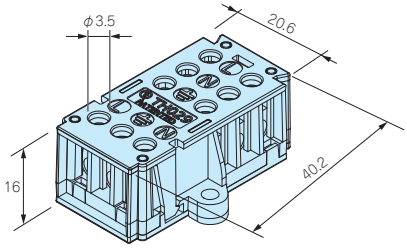

配線図

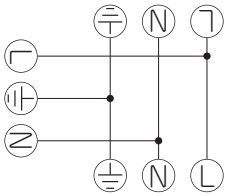

THA209B-3WP

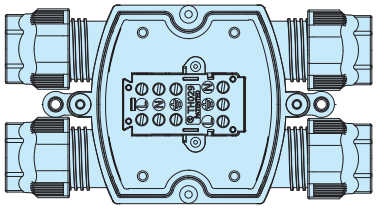

3WP　端子台

定格	AC450V　32A
適合電線	最大4.0mm²(より線)
端子台ネジ	M3　マイナス

THA209A-4WP

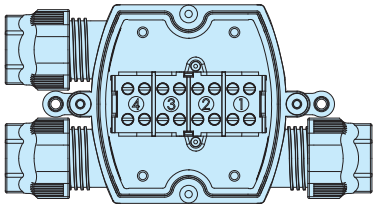

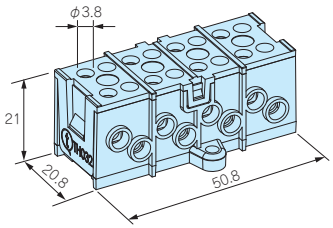

配線図

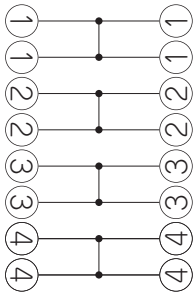

2極が4つに分かれています。
(各々がコモンになっています。)

THA209B-4WP

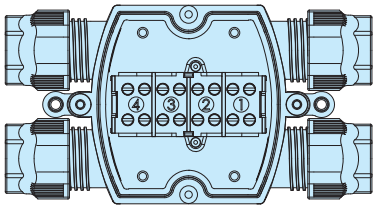

4WP　端子台

定格	AC450V　32A
適合電線	最大4.0mm²(より線)
端子台ネジ	M3　マイナス

THA209A-3LP

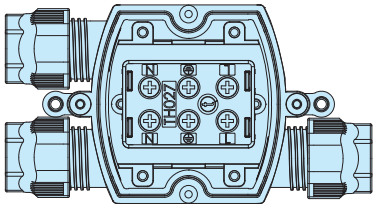

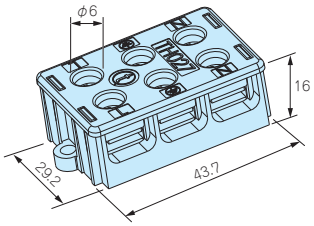

配線図

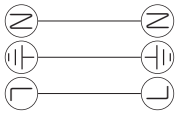

最大6.0mm²の電線が接続可能です。
複数の電線を分岐させることが出来ます。

THA209B-3LP

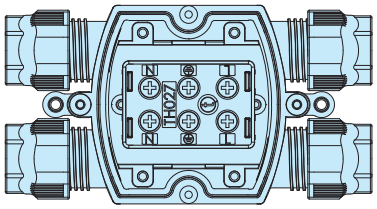

3LP　端子台

定格	AC450V　41A
適合電線	最大6.0mm²(より線)
端子台ネジ	M3.5　プラス

THB387L•387LE•390•400•402T•405•406•399Y•THA209用ゴムブッシュ NEW SIZE

■ THBシリーズ・THA209シリーズ専用のゴムブッシュになります。
（THB381・THB381E・THB387・THB387E・THB392には使用出来ません。）
■ 径の細いケーブルを使用したい時や、複数の線を取り出したい時にご使用下さい。
■ 6000087LFは、φ7.0mm以下の線を使用する時、ゴムブッシュのはみ出しを防ぎ防水性を安定させることが出来ます。必要に応じてご利用下さい。
■ THB400-○-15・THB400-○-17・THB400-○-20シリーズには使用出来ません。

型番・標準価格

型　番	外　観	適合ケーブル外径	材　質	入　数	標準価格(税別) / 袋
600013700		穴を塞ぐブラインドブッシュです。	TPE	10 / 袋	670
600012700		11㎜×5.5㎜	TPE	10 / 袋	670
NEW 600037000		φ4.0～φ6.5㎜	TPE・POM	各10 / 袋	1,520
604001100		φ5.5～φ9.5㎜ 固定キャップはφ7.0以下の時に使用して下さい。	TPE・POM	各10 / 袋	1,520
600013600		φ2.0～φ4.0㎜	TPE・POM	各10 / 袋	1,520
600012500		φ2.0～φ4.0㎜	TPE・POM	各10 / 袋	1,520
600030600		φ4.5～φ6.0㎜	TPE	10 / 袋	670
600012600		φ2.0～φ4.0㎜	TPE	10 / 袋	670
600018200		φ2.0～φ3.5㎜	TPE	10 / 袋	670
600022400		φ2.5～φ3.5㎜	TPE	10 / 袋	670
6000087LF		φ7.0㎜以下の電線を使用する時の 固定キャップです。	POM	10 / 袋	870

■ 600030600・600022400には固定キャップは使用出来ません。

THB405-8P•THB406-8P用 端子取付工具 NEW

使用例

端子取付工具を差し込む

反時計廻りに回して固定する

■ 8Pの端子台を固定する際に使用する、端子台取付工具です。
■ 端子台を本体に挿入した後、反時計回りにカチッと音がするまで回して下さい。
■ THB405-6P・THB406-3P・THB406-6Pには使用出来ません。

型番・標準価格

型　番	材　質	適合機種	標準価格(税別)
600052600	PA66GF	THB405-8P・THB406-8P	160

型番目次/Photo INDEX
プラスチックケース
キャリングケース
防水・防塵樹脂ボックス
防水・防塵アルミ/ステンレスボックス
端子ボックス/防水コネクタ/ケーブルグランド
アルミサッシケース
アルミフレーム/ヒートシンクケース
メタルケース
Raspberry Piケース
フリーサイズケース/フリーサイズパネル
ラックケース/サブラック
棚板/ラックパネル
電池ホルダー/電池ボックス
アクセサリー/機構部品
カスタム製品
技術資料/各種ご案内

THB387•387L•391•390•400•402T•405•399Y用 固定ホルダー

■ パネルやポールなどに取付けることができるオプション部品です。
■ 中継コネクタを固定したい場合にご使用下さい。

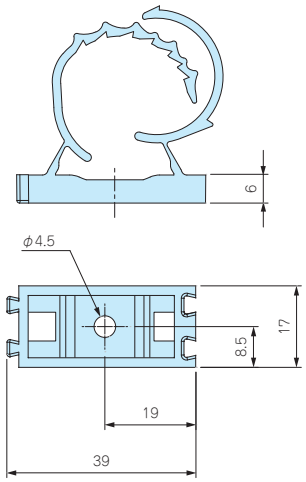

型番・標準価格

型　番	材質 / 色	適合機種	標準価格(税別)
6000302CC	PA66 / ブラック	THB387・387L・391・390・400 402T・405・399Y全機種	300

THB387•391•390•400•405•406•402T•399Y用 締付工具

使用例

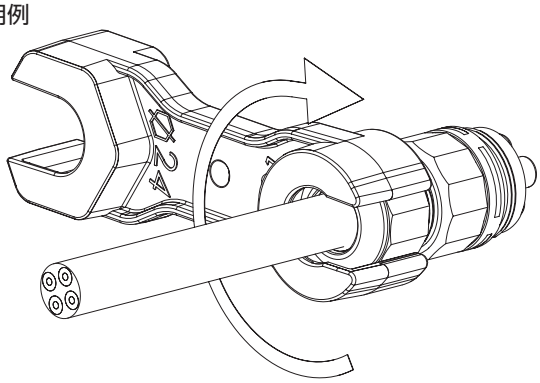

■ ケーブルグランド部のキャップの締付が確実に行える専用工具です。
■ 工具が空回りするまで締付けて下さい。
■ THB400-○-15、THB400-○-17、THB400-○-20シリーズには使用出来ません。

型番・標準価格

型　番	材質/色	適合機種	標準価格(税別)
6000337BC	PA66GF / ブラック	THB387・391・390・400・405・406・ 402T・399Y	220

型番目次/Photo INDEX
プラスチックケース
キャリングケース
防水・防塵樹脂ボックス
防水・防塵アルミ/ステンレスボックス
端子ボックス/防水コネクタ/ケーブルグランド
アルミサッシケース
アルミフレーム/ヒートシンクケース
メタルケース
Raspberry Piケース
フリーサイズケース/フリーサイズパネル
ラックケース/サブラック
棚板/ラックパネル
電池ホルダー/電池ボックス
アクセサリー/機構部品
カスタム製品
技術資料/各種ご案内

JW SERIES　IP68防水ジャンクションボックス

NEW

IP68

■ カバーがヒンジ開閉式でメンテナンスが容易な低価格型の防水ジャンクションボックスです。
■ 2分岐、3分岐、4分岐の3タイプがあります。
■ 端子台の結線方式はネジ式で手軽に作業ができます。
■ 端子部は端子台無しと4Pの2タイプから選択可能です。

テクニカルデータ

保護等級：IP68（水深1メートル 24時間）
使用温度範囲：−25℃〜+60℃
カバー締付トルク：0.5〜0.6N・m

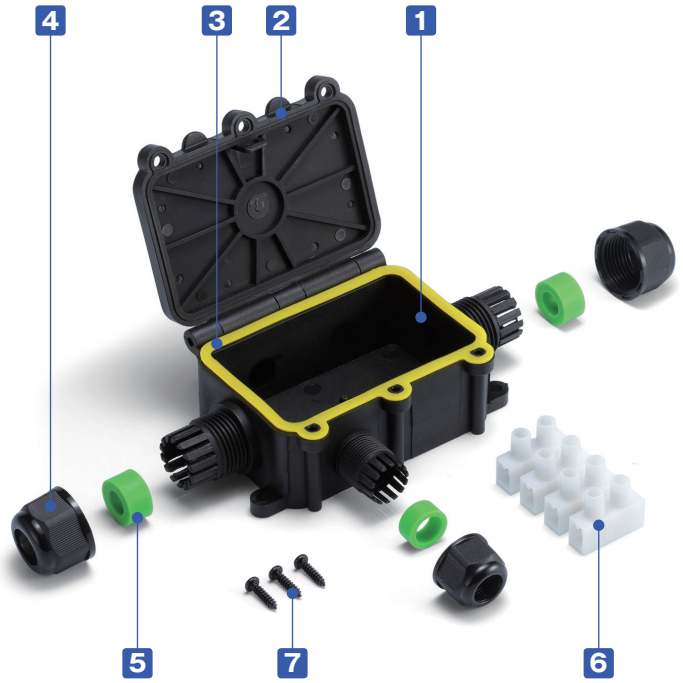

端子台結線方法

※電線は端子ネジの真下に配置してしっかり締め付けてください。

構成内容

No.	名　称	個　数	材　質	色 / 表面処理
1	ボディ	1	PA66	ブラック
2	カバー	1	PA66	ブラック
3	ガスケット	1	シリコンゴム	イエロー
4	ロックナット	2〜4	PA6	ブラック
5	ゴムブッシュ	2〜4	シリコンゴム	グリーン
6	端子台	1	PA6/真ちゅう	ニッケルメッキ
7	カバー取付用タッピングビス	3	ステンレス	ブラック / メッキ

型番・寸法・標準価格

型　番	W	D	H	端子台	分岐数	適合ケーブル径		標準価格(税別)
JW-2W-N	136	68	37.5	端子台無し	2	M20:φ5～φ9		820
JW-2W-4P	136	68	37.5	4P	2	M20:φ5～φ9		870
JW-3W-N	136	81	37.5	端子台無し	3	M20:φ5～φ9	M16:φ7～φ10	910
JW-3W-4P	136	81	37.5	4P	3	M20:φ5～φ9	M16:φ7～φ10	960
JW-4W-N	136	97	37.5	端子台無し	4	M20:φ5～φ9	M16:φ7～φ10	930
JW-4W-4P	136	97	37.5	4P	4	M20:φ5～φ9	M16:φ7～φ10	980

※標準価格は目安の販売価格となります。

外観寸法図

■ 詳細はホームページよりCAD図・PDF図をダウンロードしてご確認下さい。

JW-2W-N・JW-2W-4P

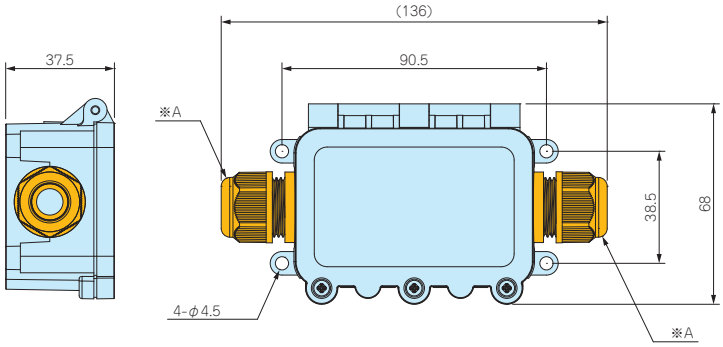

※A：M20ケーブルグランド

JW-3W-N・JW-3W-4P

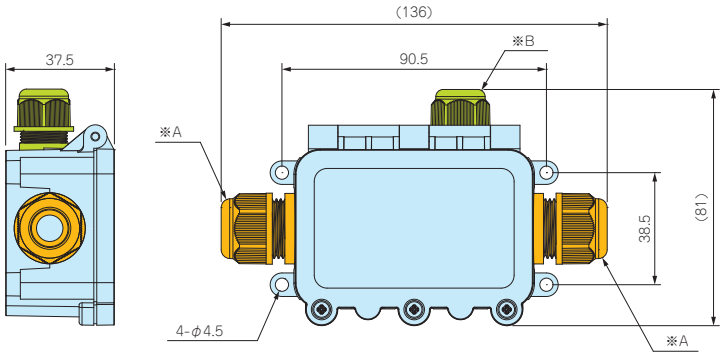

※A：M20ケーブルグランド
※B：M16ケーブルグランド

JW-4W-N・JW-4W-4P

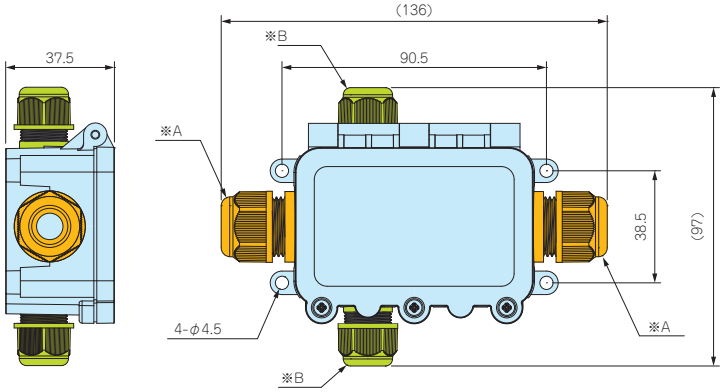

※A：M20ケーブルグランド
※B：M16ケーブルグランド

オプション部品

JW用 ゴムブッシュ

NEW

■ 対応線径を変更したい時にご使用ください。
■ 適合サイズにご注意ください。
■ ゴムブッシュ交換時、青色の部分を外側に曲げすぎると破損する恐れがありますのでご注意ください。

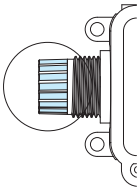

型番・標準価格

型　番	外　観	適合ケーブルグランドサイズ	適合ケーブル径	材　質	入　数	標準価格(税別) / 袋
RBM20-12 (M20専用ゴムブッシュ)		M20	φ9～φ12	シリコンゴム	10 / 袋	970
RBM16-7 (M16専用ゴムブッシュ)		M16	φ3.5～φ7	シリコンゴム	10 / 袋	840

※標準価格は目安の販売価格となります。

端子台詳細

JW-2W-N 端子台無し

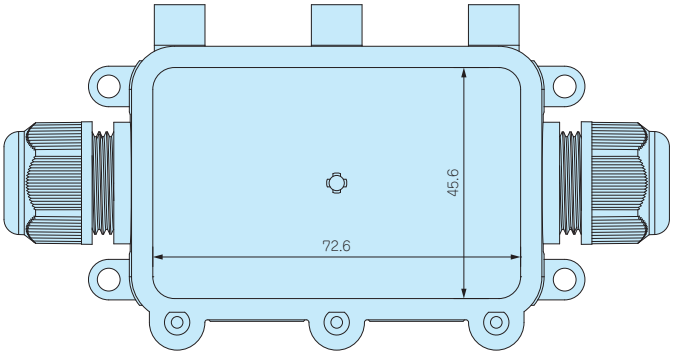

使用例

■ 端子台が付属しない機種です。
■ 結線部の保護にご使用ください。
■ 中央付近に突起があります。

■ 他メーカーの端子台・コネクタや、電線を自由に配線したい場合に、ご利用ください。

JW-2W-4P

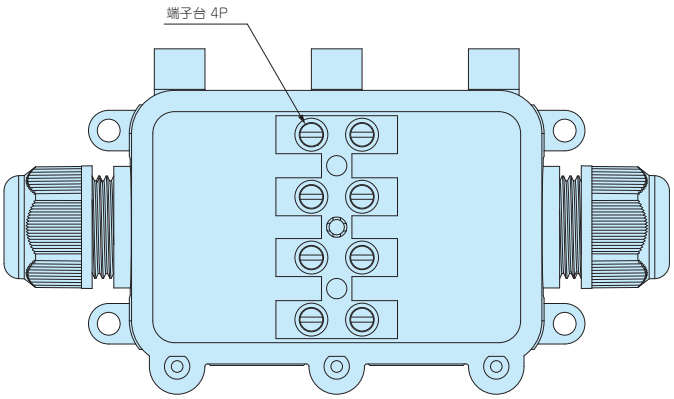

■ 電線の加工寸法は参考値です。
配線仕様に合わせて、加工寸法を調整してご使用下さい。

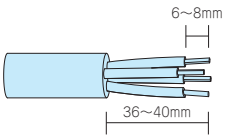

配線図

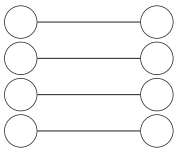

4P 端子台

定格	AC450V　40A
適合電線	より線1.0~5.5㎟
端子ネジ	M3.5　マイナス

JW-3W-N 端子台無し

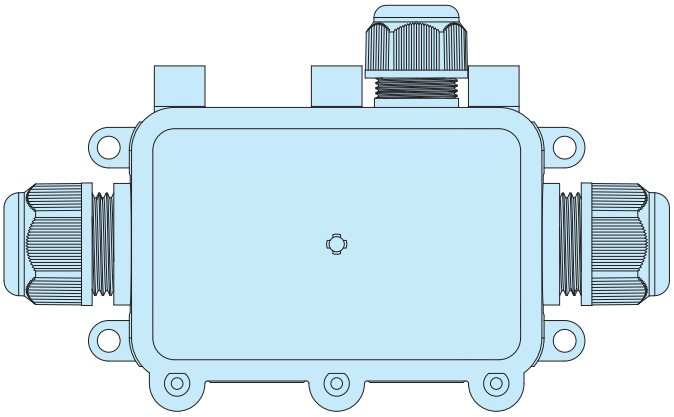

使用例

■ 端子台が付属しない機種です。
■ 結線部の保護にご使用ください。
■ 中央付近に突起があります。

■ 他メーカーの端子台・コネクタや、電線を自由に配線したい場合に、ご利用ください。

JW-3W-4P

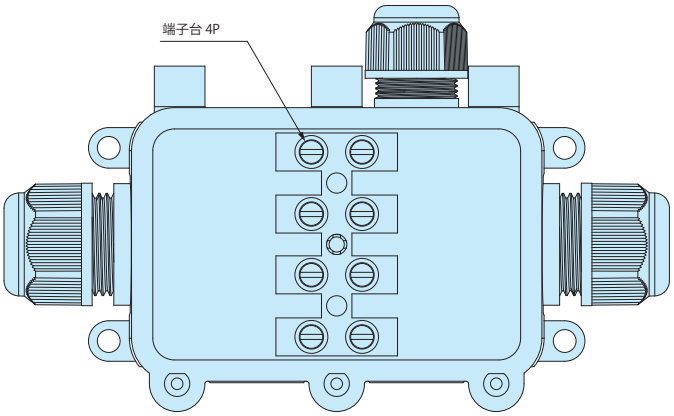

■ 電線の加工寸法は参考値です。
配線仕様に合わせて、加工寸法を調整してご使用下さい。

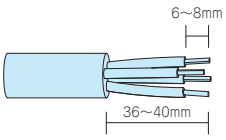

配線図

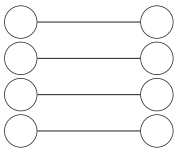

4P 端子台

定格	AC450V　40A
適合電線	より線1.0～5.5㎟
端子ネジ	M3.5　マイナス

JW-4W-N 端子台無し

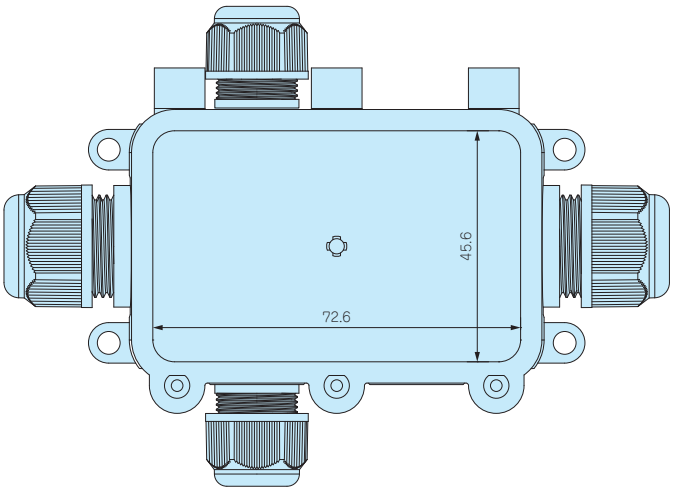

使用例

■ 端子台が付属しない機種です。
■ 結線部の保護にご使用ください。
■ 中央付近に突起があります。

■ 他メーカーの端子台・コネクタや、電線を自由に配線したい場合に、ご利用ください。

JW-4W-4P

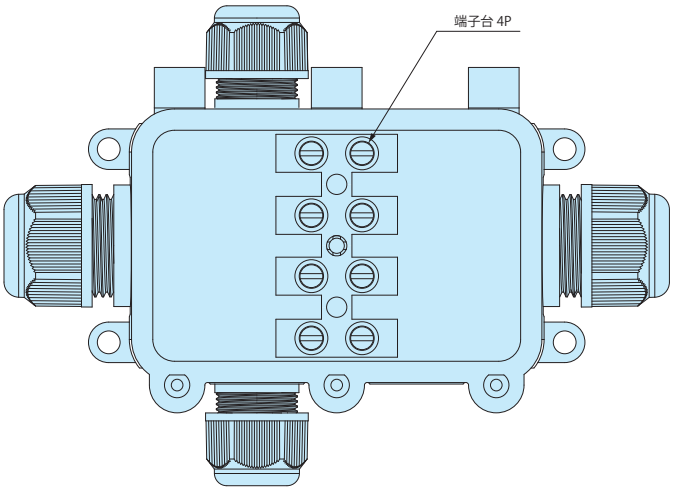

■ 電線の加工寸法は参考値です。
配線仕様に合わせて、加工寸法を調整してご使用下さい。

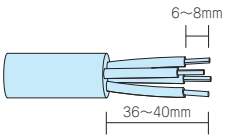

配線図

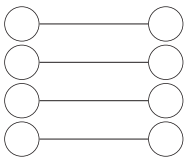

4P 端子台

定格	AC450V　40A
適合電線	より線1.0~5.5㎟
端子ネジ	M3.5　マイナス

TMC SERIES 防水・防塵ケーブルグランド付端子ボックス

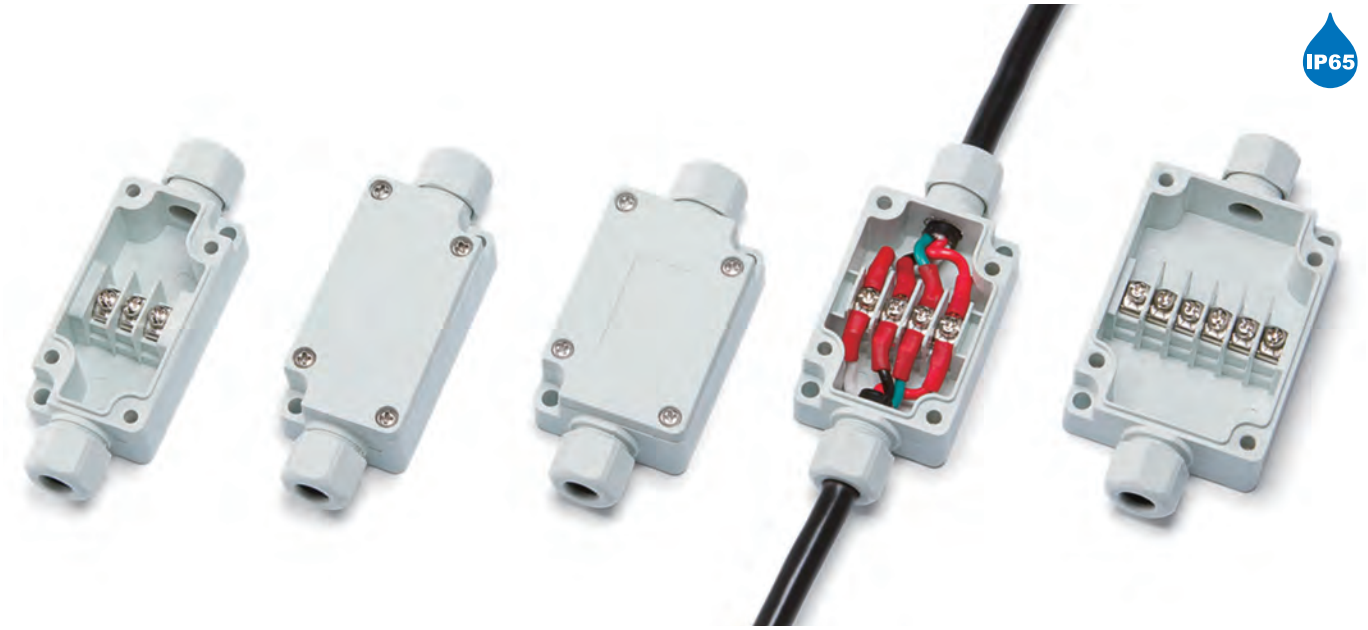

■ ケーブルグランドと端子台が一体構造の端子ボックスです。
■ 産業設備・工作機械の電力ケーブル接続端子箱、モーターの中継、センサーの中継に最適です。
■ 保護等級はIP65、ボックスの材質は耐油性に優れたPBT樹脂製です。
■ 端子台は3P・4P・6Pの3タイプが選択可能です。
■ ケーブル用ゴムブッシュはφ5、φ7.4の2種類が各2ヶ付属しています。

テクニカルデータ

保護等級：IP65
使用温度範囲：−20℃〜+75℃
カバー締め付けトルク：0.5N・m

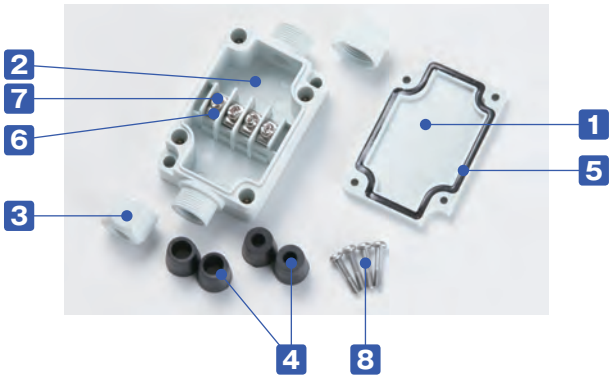

適合圧着端子
R1.25-3

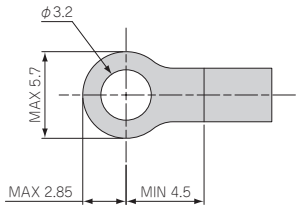

端子台定格・仕様

定格電圧	250V
定格電流	15A
定格適合電線	1.25mm²
標準締付トルク	0.5N・m

構成内容

No.	名　称	個　数	材　質	色 / 表面処理
1	トップカバー	1	PBT樹脂（UL94V-0）	ライトグレー
2	ボディー	1	PBT樹脂（UL94V-0）	ライトグレー
3	キャップ	2	PBT樹脂（UL94V-0）	ライトグレー
4	ゴムブッシュ	各2 計4	EPDM	ブラック
5	ガスケット	1	ポリウレタン	ブラック
6	導電板	3〜6	真ちゅう	ニッケルメッキ
7	端子ビス	3〜6	鉄（M3）	ニッケルメッキ
8	カバー取付ビス	4	ステンレス（M3）	無処理

オプション部品（別売）

ショートバー　SBRシリーズ　P5−14

φ9 ゴムブッシュ　RB-9　P5−10

型番目次/Photo INDEX
プラスチックケース
キャリングケース
防水・防塵樹脂ボックス
防水・防塵アルミ/ステンレスボックス
端子ボックス/防水コネクタ/ケーブルグランド
アルミサッシケース
アルミフレーム/ヒートシンクケース
メタルケース
Raspberry Piケース
フリーサイズケース/フリーサイズパネル
ラックケース/サブラック
棚板/ラックパネル
電池ホルダー/電池ボックス
アクセサリー/機構部品
カスタム製品
技術資料/各種ご案内

機種内容

型　番 ● ライトグレー(G)	L	W	H	端子台極数	自重(g)	標準価格(税別)
TMC-3PG	65	33	24	3P	52	780
TMC-4PG	60	40	24	4P	58	850
TMC-6PG	70	50	24	6P	73	990

外観寸法図

■ 各型番の詳細はホームページよりCAD図・PDF図をダウンロードしてご確認下さい。

TMC-3PG

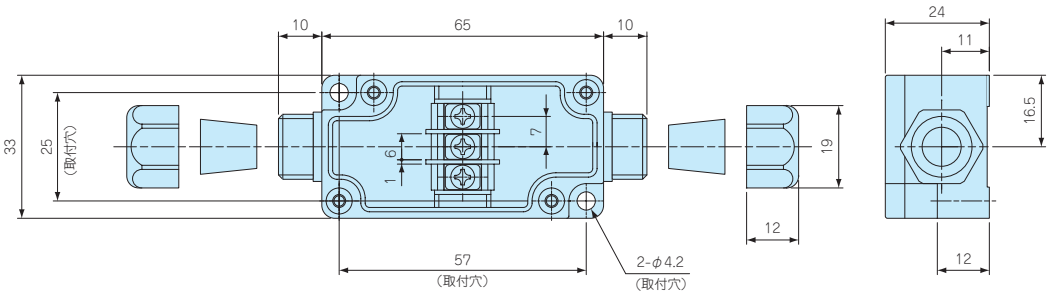

ゴムブッシュ内径	適合ケーブル外径
φ5.0	φ4～φ5
φ7.4	φ6～φ7

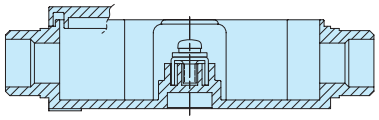

TMC-4PG

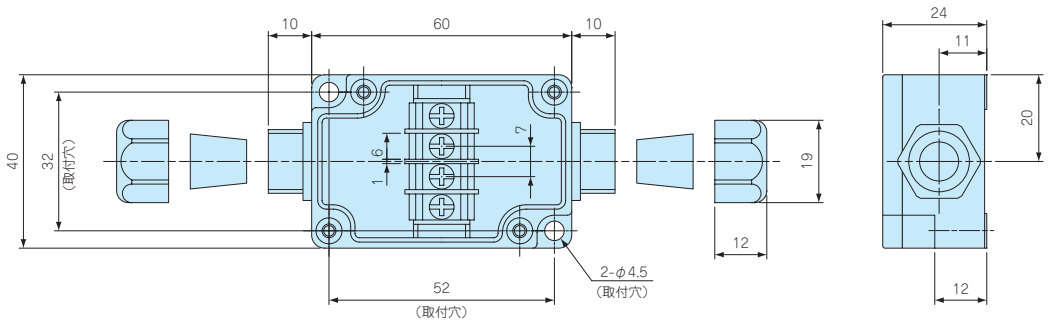

ゴムブッシュ内径	適合ケーブル外径
φ5.0	φ4～φ5
φ7.4	φ6～φ7

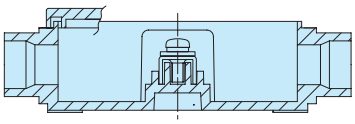

TMC-6PG

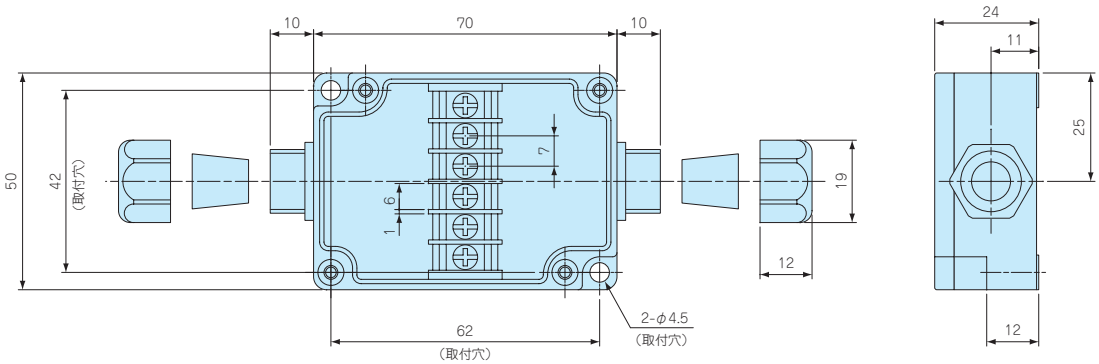

ゴムブッシュ内径	適合ケーブル外径
φ5.0	φ4～φ5
φ7.4	φ6～φ7

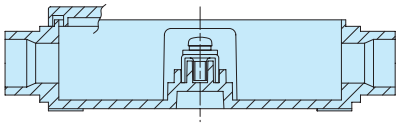

型番目次/Photo INDEX
プラスチックケース
キャリングケース
防水・防塵樹脂ボックス
防水・防塵アルミ/ステンレスボックス
端子ボックス/防水コネクタ/ケーブルグランド
アルミサッシケース
アルミフレーム/ヒートシンクケース
メタルケース
Raspberry Piケース
フリーサイズケース/フリーサイズパネル
ラックケース/サブラック
棚板/ラックパネル
電池ホルダー/電池ボックス
アクセサリー/機構部品
カスタム製品
技術資料/各種ご案内

RB-9 ゴムブッシュ

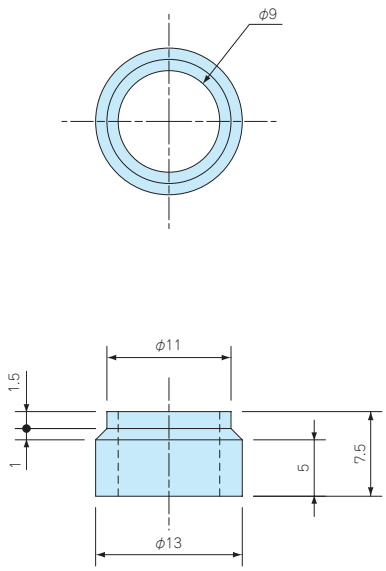

■ TMCシリーズ専用のゴムブッシュです。
■ ケーブル外径がφ8～φ9㎜の場合にご使用下さい。

型番・標準価格

型　番	材　質	色	適用ケーブル外径	入　数	標準価格(税別) / 袋
RB-9	NBR 硬度65°	ブラック	φ8～φ9㎜	2 / 袋	▲100

▲は値上げした製品です。 ※標準価格は目安の販売価格となります。

CK-34Z 外部取付足

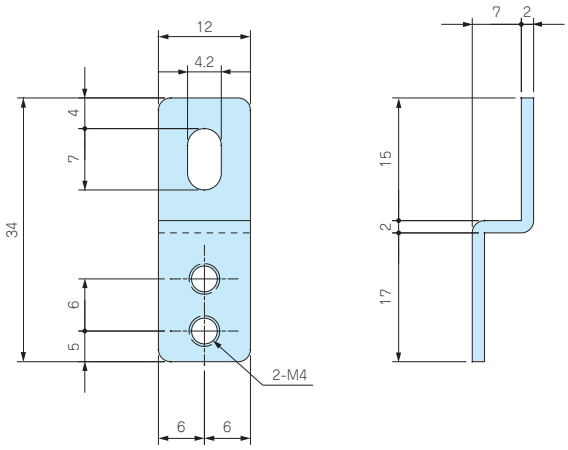

■ CK-34Zをご使用の際は取付ビスMT4-10を別途ご購入下さい。

型番・標準価格

型　番	材　質	表面処理	対応機種	入　数	標準価格(税別) / 袋
CK-34Z	ステンレス SUS304	バレル研磨	TMB-15PCS・TMB-20PC・TMB-20PCL	4 / 袋	▲450

▲は値上げした製品です。 ※標準価格は目安の販売価格となります。

MT4-10 ビスセット

■ CK-34Zをご使用の際にご購入下さい。

型番・標準価格

型　番	材　質	表面処理	入　数	標準価格(税別) / 袋
MT4-10	ステンレス　ナベM4×10	無処理	4 / 袋	70

※標準価格は目安の販売価格となります。

型番目次/Photo INDEX
プラスチックケース
キャリングケース
防水・防塵樹脂ボックス
防水・防塵アルミ/ステンレスボックス
端子ボックス/防水コネクタ/ケーブルグランド
アルミサッシケース
アルミフレーム/ヒートシンクケース
メタルケース
Raspberry Piケース
フリーサイズケース/フリーサイズパネル
ラックケース/サブラック
棚板/ラックパネル
電池ホルダー/電池ボックス
アクセサリー/機構部品
カスタム製品
技術資料/各種ご案内

SBR SERIES ショートバー

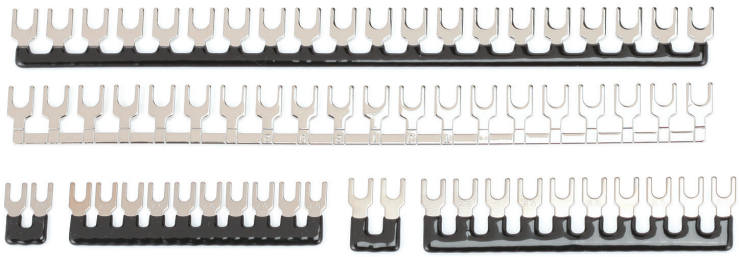

■ コモン配線に便利な渡り金具です。
■ SBR70-10P、SBR85-10P、SBR95-20P、SBR95-20Nはニッパーなどで必要な極数に切断することが出来ます。
■ PVC製の被覆付きです。SBR95-20は被覆付きのSBR95-20Pと、被覆無しのSBR95-20Nから選択可能です。
■ 型番により対応機種が異なりますので、下記対応表をご覧の上ご使用下さい。

SBR70-2P

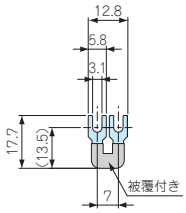

SBR70-10P

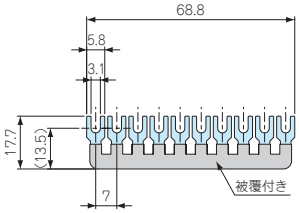

SBR85-2P

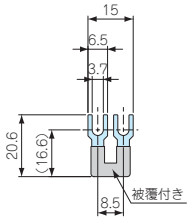

SBR85-10P

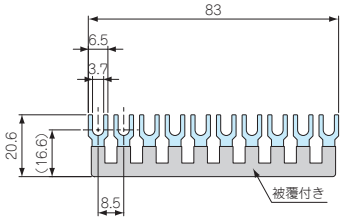

SBR95-20P

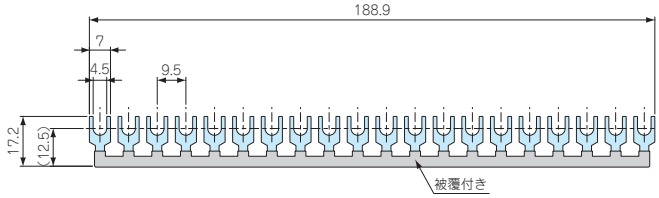

SBR95-20N

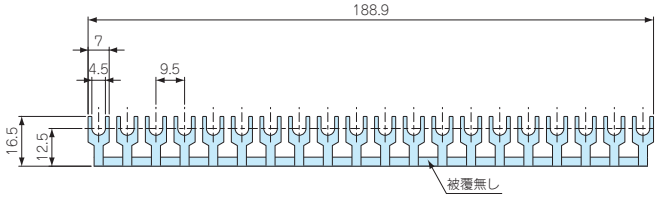

ショートバー対応表

型　番	極　数	端子ピッチ	対応機種
SBR70-　2P	2P	7.0㎜用	TMCシリーズ
SBR70-10P	10P	7.0㎜用	TMCシリーズ
SBR85-　2P	2P	8.6㎜用	TMB-20PC、TMA-20P-AS、TMA-30P-AS
SBR85-10P	10P	8.6㎜用	TMB-20PC、TMA-20P-AS、TMA-30P-AS
SBR95-20P	20P	9.6㎜用	TMB・TMAシリーズ（TMB-20PC、TMA-20P-AS・30P-ASは除く）
SBR95-20N	20P	9.6㎜用	TMB・TMAシリーズ（TMB-20PC、TMA-20P-AS・30P-ASは除く）

型番・標準価格

■ 入数に違いがございます。ご注意下さい。

型　番	極　数	材　質	表面処理	被覆の有無	入　数	標準価格(税別) / 袋
SBR70-　2P	2P	黄銅	ニッケルメッキ	被覆付き	10 / 袋	▲　800
SBR70-10P	10P	黄銅	ニッケルメッキ	被覆付き	1 / 袋	▲　350
SBR85-　2P	2P	黄銅	ニッケルメッキ	被覆付き	10 / 袋	▲1,790
SBR85-10P	10P	黄銅	ニッケルメッキ	被覆付き	1 / 袋	440
SBR95-20P	20P	黄銅	ニッケルメッキ	被覆付き	1 / 袋	630
SBR95-20N	20P	黄銅	ニッケルメッキ	被覆無し	1 / 袋	410

▲は値上げした製品です。 ※標準価格は目安の販売価格となります。

型番目次/Photo INDEX
プラスチックケース
キャリングケース
防水・防塵樹脂ボックス
防水・防塵アルミ/ステンレスボックス
端子ボックス/防水コネクタ/ケーブルグランド
アルミサッシケース
アルミフレーム/ヒートシンクケース
メタルケース
Raspberry Piケース
フリーサイズケース/フリーサイズパネル
ラックケース/サブラック
棚板/ラックパネル
電池ホルダー/電池ボックス
アクセサリー/機構部品
カスタム製品
技術資料/各種ご案内

SHP SERIES 防水ホールプラグ

NEW

IP67

■ 使用していない貫通穴を塞ぐ防水ホールプラグです。
■ ナットにて締め付けることによってIP67の保護等級で使用可能です。
■ タップ穴に直接取り付けて使用する場合は保護等級はございません。

外観寸法図

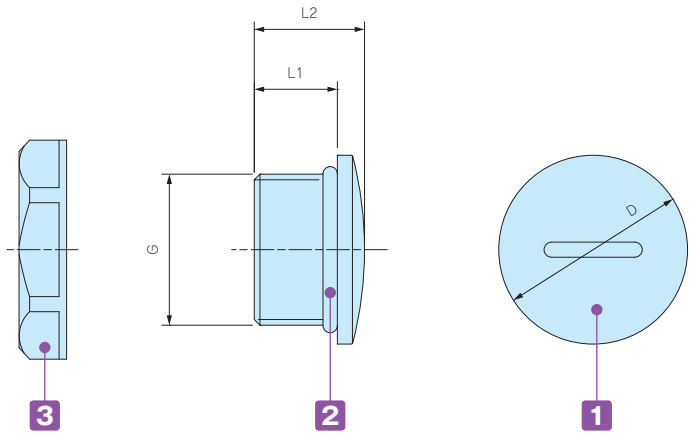

ブラックタイプは表面に成型品特有の光沢がある機種がありますが、良品としております。

構成内容

■ PA = ポリアミドの略称

No.	名 称	材 質
1	プラグ本体	PA66 (UL94V-2)
2	O-リング	NBR
3	ナット	PA66 (UL94V-2)

型番・寸法・標準価格

型 番		G		D	L1	L2	入数	標準価格(税別)/袋
ブラック(B)	ライトグレー(S)	ネジ規格	取付穴径					
SHP-12B	SHP-12S	M12×1.5	φ12.2	φ16	9	12.2	1 / 袋	70
SHP-16B	SHP-16S	M16×1.5	φ16.2	φ20	9	12.2	1 / 袋	75
SHP-20B	SHP-20S	M20×1.5	φ20.2	φ25	11	14.6	1 / 袋	115
SHP-25B	SHP-25S	M25×1.5	φ25.2	φ30	11	14.5	1 / 袋	160
SHP-32B	SHP-32S	M32×1.5	φ32.3	φ38	11	15	1 / 袋	190
SHP-40B	SHP-40S	M40×1.5	φ40.3	φ46	12	16	1 / 袋	290

※標準価格は目安の販売価格となります。

SCT SERIES ステンレス結束バンド

NEW

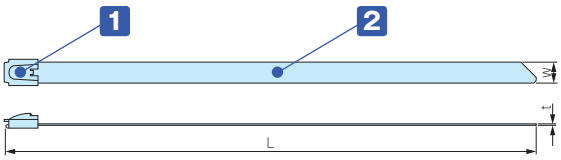

■ 耐食性に優れたステンレス製（SUS304）の結束バンドです。
■ セルフロック金具の為、取付が簡単です。（1回使い切りタイプです。）
■ ケーブルや配管の結束、ポールや電柱への固定にご利用いただけます。

■ 簡易的な固定等にご利用下さい。
■ 固定の際は端面で怪我をしないよう手袋等を着用して下さい。

構成内容

No.	名　称	個 数	材　質	表面処理
1	締付け金具	1	ステンレス（SUS304）	磨き処理
2	バンド	1	ステンレス（SUS304）	磨き処理

型番・寸法・標準価格

型　番	W	L	t	入　数	標準価格 / 袋(税別)
SCT 4.6- 100	4.6	100	0.25	10 / 袋	260
SCT 4.6- 150	4.6	150	0.25	10 / 袋	300
SCT 4.6- 200	4.6	200	0.25	10 / 袋	310
SCT 4.6- 300	4.6	300	0.25	10 / 袋	360
SCT 4.6- 500	4.6	500	0.25	2 / 袋	160
SCT 4.6-1000	4.6	1,000	0.25	2 / 袋	220
SCT 4.6-1500	4.6	1,500	0.25	2 / 袋	300
SCT 7.9- 100	7.9	100	0.25	10 / 袋	360
SCT 7.9- 150	7.9	150	0.25	10 / 袋	400
SCT 7.9- 200	7.9	200	0.25	10 / 袋	430
SCT 7.9- 300	7.9	300	0.25	10 / 袋	520
SCT 7.9- 500	7.9	500	0.25	2 / 袋	190
SCT 7.9-1000	7.9	1,000	0.25	2 / 袋	280
SCT 7.9-1500	7.9	1,500	0.25	2 / 袋	370

※標準価格は目安の販売価格となります。

G3388 ステンレス結束バンド締付工具

NEW

■ ステンレス結束バンドの締付、切断をする専用工具です。
※カットした端面で怪我をしないよう注意して下さい。

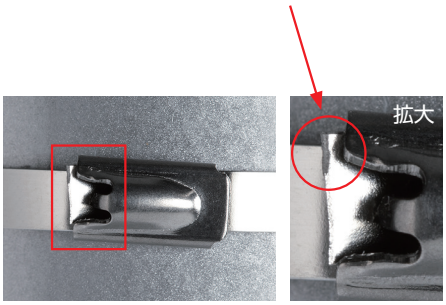

注意事項　締付工具はRoHS規制対象外製品です。

型番・標準価格

型　番	標準価格（税別）
G3388	15,800

※標準価格は目安の販売価格となります。

防水ケーブルグランド ラインナップ

M6～M63までの幅広いサイズと、高防水・耐候性・低コスト・耐熱200℃・EMCシールドなど様々なタイプが選択可能です。

ネジサイズ	タイプ・材質						
	AGシリーズ 高防水タイプ [樹脂製] IP68 1bar/30min	THA 45シリーズ 一体成型タイプ [樹脂製] IP68 5bar/1h	RMW・RM・RPGシリーズ 耐候性/低コストタイプ [樹脂製] IP67相当	RSPシリーズ スパイラルタイプ [樹脂製] IP67相当	AGMシリーズ 高防水タイプ [金属製] IP68 1bar/30min	AGHシリーズ 耐熱200℃タイプ [金属製] IP68 1bar/30min	AGEシリーズ シールドタイプ [金属製] IP68 2bar/30min IP69K
M6							
M8							
M10							
M12							
M16							
M20							
M25							
M32							
M40							
M50							
M63							
PG7							
PG9							
PG11							
PG13.5							
PG16							
PG21							
PG29							

製品使用例

防水ケーブルグランド・防水コネクタシリーズは屋外用通信器、制御盤、工作機械、プラント設備、鉄道・船舶、LED照明、太陽光発電などの電力ケーブル、センサーケーブルの防水・防塵に最適です。

屋外用通信機

リモート監視システム

医療コントローラ

プラント用コントローラー

水質汚濁測定器

工場用ハンディターミナル

産業用モーター

屋外用LED電源装置

電気中継ボックス

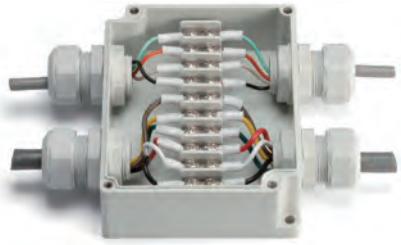

自動生産ライン

鉄道制御

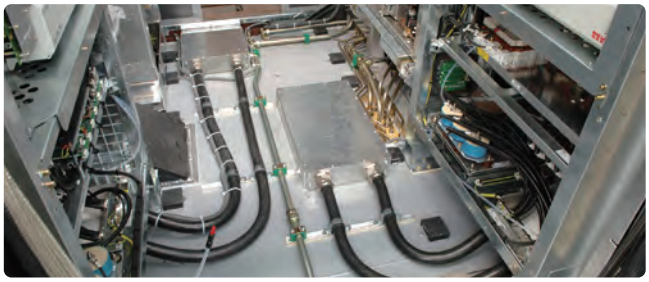

プラント制御

型番目次/Photo INDEX
プラスチックケース
キャリングケース
防水・防塵樹脂ボックス
防水・防塵アルミ/ステンレスボックス
端子ボックス/防水コネクタ/ケーブルグランド
アルミサッシケース
アルミフレーム/ヒートシンクケース
メタルケース
Raspberry Piケース
フリーサイズケース/フリーサイズパネル
ラックケース/サブラック
棚板/ラックパネル
電池ホルダー/電池ボックス
アクセサリー/機構部品
カスタム製品
技術資料/各種ご案内

タカチ防水・防塵ボックスと合わせてご利用下さい。

タカチはプラスチック・アルミダイキャスト・ステンレス製の様々な防水・防塵ボックスを販売しております。ボックスとケーブルグランドを合わせてご利用下さい。

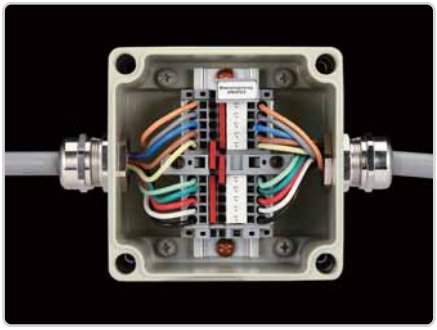

ケーブルグランド取付穴加工について

タカチ防水・防塵ボックスにケーブルグランド・防水コネクタ取付穴を追加工致します。
全てのケーブルグランドに対応した穴加工が可能です。
穴加工は受注後実働5日目発送の納期で承ります。

営業部

穴加工についてのご質問・お見積・ご注文は、営業部までお問い合わせ下さい。

●電話でお問い合わせ
TEL 048-222-7640

●メールでお問い合わせ
custom@takachi-el.co.jp

型番目次/Photo INDEX
プラスチックケース
キャリングケース
防水・防塵樹脂ボックス
防水・防塵アルミ/ステンレスボックス
端子ボックス/防水コネクタ/ケーブルグランド
アルミサッシケース
アルミフレーム/ヒートシンクケース
メタルケース
Raspberry Piケース
フリーサイズケース/フリーサイズパネル
ラックケース/サブラック
棚板/ラックパネル
電池ホルダー/電池ボックス
アクセサリー/機構部品
カスタム製品
技術資料/各種ご案内

丸穴・ダブルD穴

CNC切削機により加工、ステンレスボックスには
レーザー加工を致します。

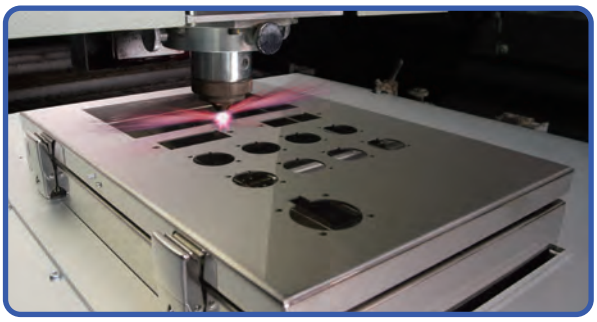

ザグリ穴

板厚の厚いボックスに取付る際、加工穴の周囲を削って肉薄にしたり、導通接触させ
シールドやグランドを取りたい場合に塗装・アルマイトを剥がす加工を致します。

ネジ穴加工

ナットを使用せず、ケーブルグランドをボックスに取付けたい場合の
ネジ穴加工を致します。

タカチではマシニングセンタにより、螺旋状のタップ加工を致します。
ケーブルグラント用の穴はM6～40、PG7～29まで加工可能です。
アルミダイキャスト等の肉厚素材でもネジ穴加工は問題ありません。

※ケーブルグランド取付時にねじ込みがきつい場合、工具（スパナ等）
を使用して取付けて下さい。

型番目次/Photo INDEX
プラスチックケース
キャリングケース
防水・防塵樹脂ボックス
防水・防塵アルミ/ステンレスボックス
端子ボックス/防水コネクタ/ケーブルグランド
アルミサッシケース
アルミフレーム/ヒートシンクケース
メタルケース
Raspberry Piケース
フリーサイズケース/フリーサイズパネル
ラックケース/サブラック
棚板/ラックパネル
電池ホルダー/電池ボックス
アクセサリー/機構部品
カスタム製品
技術資料/各種ご案内

RMW SERIES 耐候性Mネジケーブルグランド

IP67

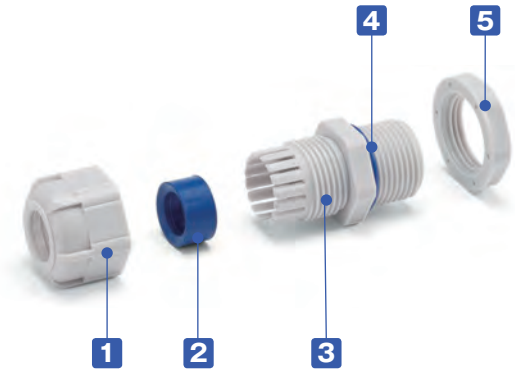

■ 紫外線や経年劣化に強いシリコンゴムを使用した耐候性ケーブルグランド。
■ 屋外での防水機器の配線に最適です。

構成内容

■ PA = ポリアミドの略称

No.	名　称	材　質
1	キャップ	PA66（UL94V-2）
2	ゴムブッシュ	シリコン
3	コネクタ本体	PA66（UL94V-2）
4	O-リング	シリコン
5	ナット	PA66（UL94V-2）

外観寸法図

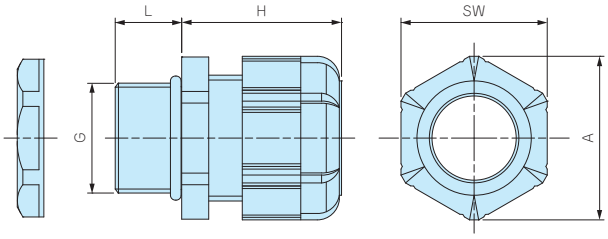

テクニカルデータ

保護等級：IP67相当
使用温度範囲：-20℃～+80℃

■ 詳細寸法・CADデータは、ホームページをご覧下さい。
■ RMW10S-6にはナットが付属していません。
取付けの際は、相手側にネジ穴加工が必要となります。

型番・寸法・標準価格

型　番		G		適合ケーブル径		L	H 最大	SW	A	入　数	標準価格(税別) / 袋
● ブラック(B)	● ライトグレー(S)	ネジ規格	取付穴径	最小	最大						
RMW8L-2.5B	RMW8L-2.5S	M8×1.25	φ8.2	1	2.5	13	19.5	11.8	13.5	1 / 袋	110
RMW8L-4B	RMW8L-4S	M8×1.25	φ8.2	2.5	4	13	19.5	11.8	13.5	1 / 袋	110
RMW10S-6B	RMW10S-6S	M10×1.5	ナット無	3	6	8	20.5	13	14.4	1 / 袋	100
RMW10L-6B	RMW10L-6S	M10×1.5	φ10.2	3	6	13	20.5	13	14.4	1 / 袋	110
RMW12S-7B	RMW12S-7S	M12×1.5	φ12.2	3.5	7	9	20.5	16	17.6	1 / 袋	100
RMW12L-7B	RMW12L-7S	M12×1.5	φ12.2	3.5	7	14.5	20.5	16	17.7	1 / 袋	110
RMW16S-8B	RMW16S-8S	M16×1.5	φ16.2	4	8	9	23.5	19	21	1 / 袋	110
RMW16L-8B	RMW16L-8S	M16×1.5	φ16.2	4	8	15	24	19	21	1 / 袋	120
RMW20S-12B	RMW20S-12S	M20×1.5	φ20.2	6	12	10	29	24	26.2	1 / 袋	120
RMW20L-12B	RMW20L-12S	M20×1.5	φ20.2	6	12	15	28.5	24	26.2	1 / 袋	140
RMW25L-17B	RMW25L-17S	M25×1.5	φ25.2	11	17	15	35	33	36.2	1 / 袋	220
RMW32L-21B	RMW32L-21S	M32×1.5	φ32.3	13	21	15	38	36	39.5	1 / 袋	290
RMW40L-27B	RMW40L-27S	M40×1.5	φ40.3	18	27	18	43.5	45.7	50.5	1 / 袋	530
RMW50L-38B	RMW50L-38S	M50×1.5	φ50.4	27	38	20	50.5	60	66.5	1 / 袋	930
RMW10L-6B-P	RMW10L-6S-P	M10×1.5	φ10.2	3	6	13	20.5	13	14.4	100 / 袋	7,520
RMW12S-7B-P	RMW12S-7S-P	M12×1.5	φ12.2	3.5	7	9	20.5	16	17.6	100 / 袋	6,290
RMW12L-7B-P	RMW12L-7S-P	M12×1.5	φ12.2	3.5	7	14.5	20.5	16	17.7	100 / 袋	6,750
RMW16S-8B-P	RMW16S-8S-P	M16×1.5	φ16.2	4	8	9	23.5	19	21	100 / 袋	7,520
RMW16L-8B-P	RMW16L-8S-P	M16×1.5	φ16.2	4	8	15	24	19	21	100 / 袋	7,750
RMW20S-12B-P	RMW20S-12S-P	M20×1.5	φ20.2	6	12	10	29	24	26.2	100 / 袋	8,740
RMW20L-12B-P	RMW20L-12S-P	M20×1.5	φ20.2	6	12	15	28.5	24	26.2	100 / 袋	9,660

■ 数量の多い場合は、単価の安い100個パックでご購入下さい。

RMWシリーズ　シリコン製ゴムブッシュ 耐候性試験結果

【試験品】 RMWシリーズのゴムブッシュの1箇所を切り、下記のようにアルミプレートに固定したものを試験。

試験前

試験後

【試験方法】

試験装置：スーパーキセノンウェザーメーター SX75（スガ試験機株式会社製）

試験条件：JIS B7754：1991 キセノンアーククランプ式耐光性及び耐候性試験機に規定される装置を用いて下記の条件で行った。

放射照度：180W/㎡ (調節波長範囲 300～400nm)

ブラックパネル温度：63±3℃　　相対湿度：50±10%

サイクル条件：120分サイクル（18分間照射及び水噴霧、102分照射）

試験時間：2000時間 (約4年相当)

放射露光量：1296MJ/㎡

【試験結果】

外観：表面に亀裂、光沢、粉状の物質が表面に出てくる等の変化は見られない。材質の柔軟性もほぼ変化なし。

〔試験前の外観〕

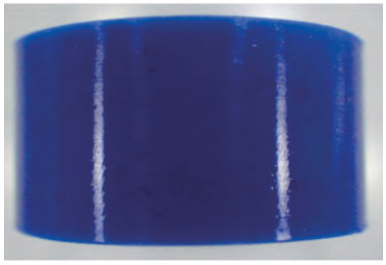

〔試験後そのままの状態の外観〕

【他の材料での試験結果】

NBR (RMシリーズで使用しているもの)　外観：表面の光沢が無くなり、材質の硬化があった。

〔試験前の外観〕

〔試験後そのままの状態の外観〕

EPDM (他社の耐候性ケーブルグランドで使用しているもの)　外観：亀裂が発生し、変色が大きく、粉状の物質が表面に出ている。

〔試験前の外観〕

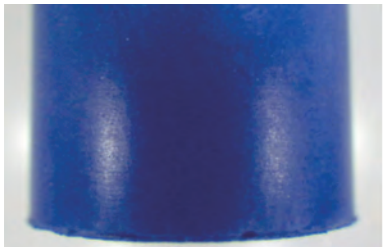

〔試験後そのままの状態の外観〕

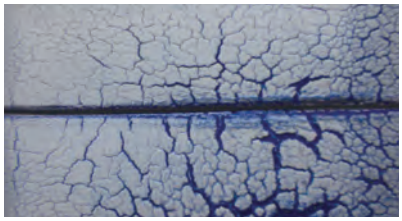

RM SERIES Mネジケーブルグランド 低価格タイプ

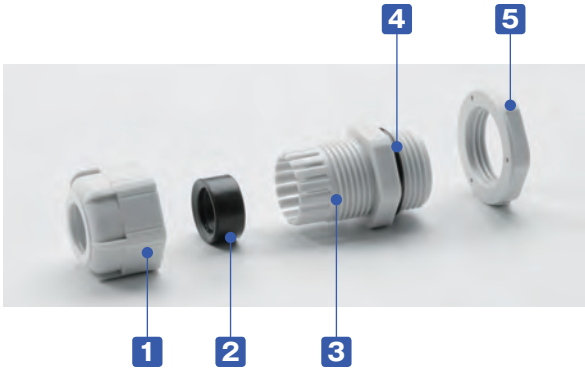

■ ネジ部がMネジ規格の汎用ケーブルグランドです。
■ ネジサイズM8～M63、対応ケーブル外径はφ1mm～φ44mmまでの幅広いラインナップ。
■ 耐油性の高いNBRゴムを使用しています。
■ IP67の防水性かつ、大幅な低価格となっています。

構成内容

■ PA = ポリアミドの略称

No.	名 称	材 質
1	キャップ	PA66（UL94V-2）
2	ゴムブッシュ	NBR
3	コネクタ本体	PA66（UL94V-2）
4	O-リング	NBR
5	ナット	PA66（UL94V-2）

テクニカルデータ

保護等級：IP67相当
使用温度範囲：-20℃～+80℃

外観寸法図

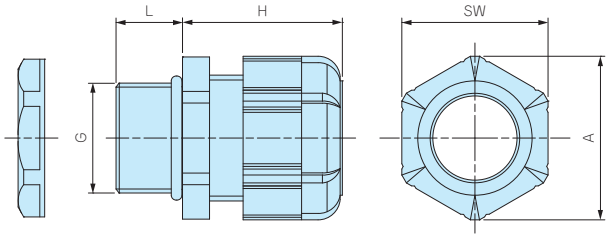

■ 詳細寸法・CADデータは、ホームページをご覧下さい。
■ RM-8S-2.5, 8S-4, 10S-6にはナットが付属していません。取付けの際は、相手側にネジ穴加工をして取付下さい。

型番・寸法・標準価格

型 番		G		適合ケーブル径		L	H 最大	SW	A	入 数	標準価格(税別) / 袋
● ブラック(B)	● ライトグレー(S)	ネジ規格	取付穴径	最小	最大						
RM8S-2.5B	RM8S-2.5S	M8×1.25	ナット無	1	2.5	7.5	19.5	11.8	13.5	1 / 袋	90
RM8L-2.5B	RM8L-2.5S	M8×1.25	φ8.2	1	2.5	13	19.5	11.8	13.5	1 / 袋	100
RM8S-4B	RM8S-4S	M8×1.25	ナット無	2.5	4	7.5	19.5	11.8	13.5	1 / 袋	90
RM8L-4B	RM8L-4S	M8×1.25	φ8.2	2.5	4	13	19.5	11.8	13.5	1 / 袋	100
RM10S-6B	RM10S-6S	M10×1.5	ナット無	3	6	8	20.5	13	14.4	1 / 袋	90
RM10L-6B	RM10L-6S	M10×1.5	φ10.2	3	6	13	20.5	13	14.4	1 / 袋	100
RM12S-7B	RM12S-7S	M12×1.5	φ12.2	3.5	7	9	20.5	16	17.6	1 / 袋	90
RM12L-7B	RM12L-7S	M12×1.5	φ12.2	3.5	7	14.5	20.5	16	17.7	1 / 袋	100
RM16S-8B	RM16S-8S	M16×1.5	φ16.2	4	8	9	23.5	19	21	1 / 袋	100
RM16L-8B	RM16L-8S	M16×1.5	φ16.2	4	8	15	24	19	21	1 / 袋	110
RM20S-12B	RM20S-12S	M20×1.5	φ20.2	6	12	10	29	24	26.2	1 / 袋	110
RM20L-12B	RM20L-12S	M20×1.5	φ20.2	6	12	15	28.5	24	26.2	1 / 袋	120
RM25L-17B	RM25L-17S	M25×1.5	φ25.2	11	17	15	35	33	36.2	1 / 袋	190
RM32L-21B	RM32L-21S	M32×1.5	φ32.3	13	21	15	38	36	39.5	1 / 袋	260
RM40L-27B	RM40L-27S	M40×1.5	φ40.3	18	27	18	43.5	45.7	50.5	1 / 袋	450
RM50L-38B	RM50L-38S	M50×1.5	φ50.4	27	38	20	50.5	60	66.5	1 / 袋	800
RM63L-44B	RM63L-44S	M63×1.5	φ63.4	37	44	20	53	68	75.5	1 / 袋	1,070
RM10L-6B-P	RM10L-6S-P	M10×1.5	φ10.2	3	6	13	20.5	13	14.4	100 / 袋	6,840
RM12S-7B-P	RM12S-7S-P	M12×1.5	φ12.2	3.5	7	9	20.5	16	17.6	100 / 袋	5,790
RM12L-7B-P	RM12L-7S-P	M12×1.5	φ12.2	3.5	7	14.5	20.5	16	17.7	100 / 袋	6,100
RM16S-8B-P	RM16S-8S-P	M16×1.5	φ16.2	4	8	9	23.5	19	21	100 / 袋	6,840
RM16L-8B-P	RM16L-8S-P	M16×1.5	φ16.2	4	8	15	24	19	21	100 / 袋	7,140
RM20S-12B-P	RM20S-12S-P	M20×1.5	φ20.2	6	12	10	29	24	26.2	100 / 袋	8,020
RM20L-12B-P	RM20L-12S-P	M20×1.5	φ20.2	6	12	15	28.5	24	26.2	100 / 袋	8,330
RM25L-17B-P	RM25L-17S-P	M25×1.5	φ25.2	11	17	15	35	33	36.2	100 / 袋	13,680

■ 数量の多い場合は、単価の安い100個パックでご購入下さい。

RPG SERIES PGネジケーブルグランド 低価格タイプ

IP67

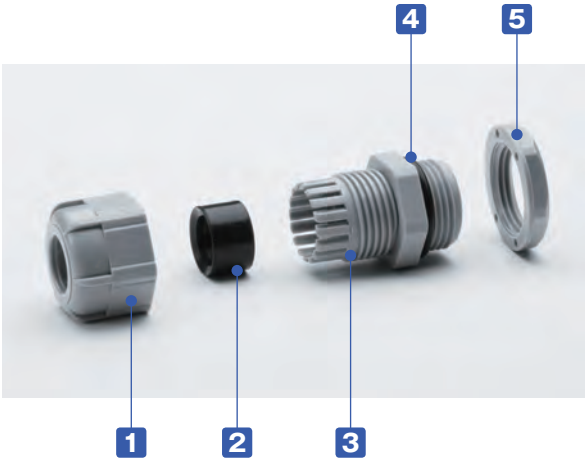

■ ネジ部がPGネジ規格の汎用ケーブルグランドです。
■ 耐油性の高いNBRゴムを使用しています。
■ IP67の防水性かつ、大幅な低価格となっています。

構成内容

■ PA = ポリアミドの略称

No.	名 称	材 質
1	キャップ	PA66（UL94V-2）
2	ゴムブッシュ	NBR
3	コネクタ本体	PA66（UL94V-2）
4	O-リング	NBR
5	ナット	PA66（UL94V-2）

テクニカルデータ

保護等級：IP67相当
使用温度範囲：-20℃～+80℃

外観寸法図

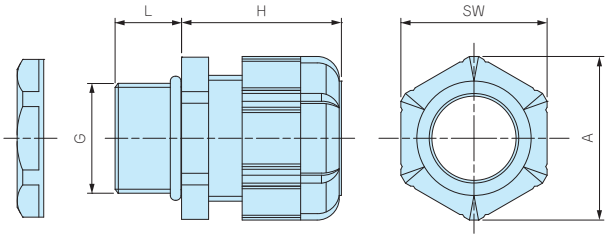

■ 詳細寸法・CADデータは、ホームページをご覧下さい。

型番・寸法・標準価格

型 番		G			適合ケーブル径		L	H 最大	SW	A	入 数	標準価格（税別）/ 袋
● ブラック（B）	● グレー（G）	ネジ規格	ネジ外径	取付穴径	最小	最大						
RPG7-7B	RPG7-7G	PG7	12.5	φ12.7	3	7	9	20.5	16	17.7	1 / 袋	100
RPG9-8B	RPG9-8G	PG9	15.2	φ15.4	4	8	9	23.5	19	21	1 / 袋	110
RPG11-10B	RPG11-10G	PG11	18.6	φ18.8	5	10	9	26	22	24	1 / 袋	120
RPG13.5-11B	RPG13.5-11G	PG13.5	20.4	φ20.6	6	11	10	29	24	26.4	1 / 袋	160
RPG16-14B	RPG16-14G	PG16	22.5	φ22.7	8	14	10	30	26.7	29.5	1 / 袋	190
RPG21-18B	RPG21-18G	PG21	28.3	φ28.5	13	18	12	35	33	36.5	1 / 袋	260
RPG29-25B	RPG29-25G	PG29	37	φ37.2	18	25	12	41.5	42	46.5	1 / 袋	450

型番目次/Photo INDEX
プラスチックケース
キャリングケース
防水・防塵樹脂ボックス
防水・防塵アルミ/ステンレスボックス
端子ボックス/防水コネクタ/ケーブルグランド
アルミサッシケース
アルミフレーム/ヒートシンクケース
メタルケース
Raspberry Piケース
フリーサイズケース/フリーサイズパネル
ラックケース/サブラック
棚板/ラックパネル
電池ホルダー/電池ボックス
アクセサリー/機構部品
カスタム製品
技術資料/各種ご案内

AG SERIES 高防水型 ケーブルグランド

- 保護等級IP68 1bar/30分の高防水型樹脂製ケーブルグランドです。
- ネジサイズはM8～M50、対応ケーブル外径はφ2.5mm～φ42mmまで幅広いサイズを揃えています。
- キャップ・コネクタ本体はPA6GF（ポリアミド6グラスファイバー入り）ですので強度と耐熱性に優れています。
- 環境を考慮したハロゲンフリー製品です。

テクニカルデータ

保護等級： IP68 1bar/30min
水深10mに30分間相当の防水
使用温度範囲：-20℃～+100℃
EN50262 Var.Aに準拠
※規格の概要はP5−89をご参照下さい。

AGシリーズ

AGシリーズはゴムブッシュが肉厚で、ケーブルとの接触面が大きいので、均一な力でケーブルを保持します。
繰返しの締付に対しても安定した高い防水性を発揮します。

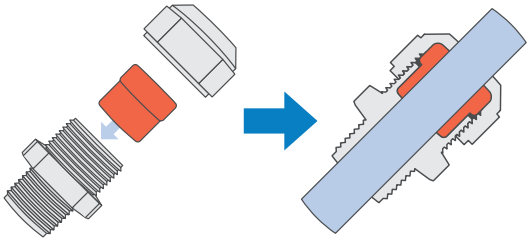

従来式ケーブルグランド

強く締めつけるとゴムブッシュやケーブルの変形により安定した防水性が保てなくなる場合があります。

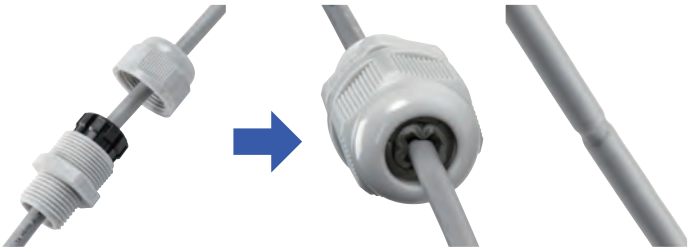

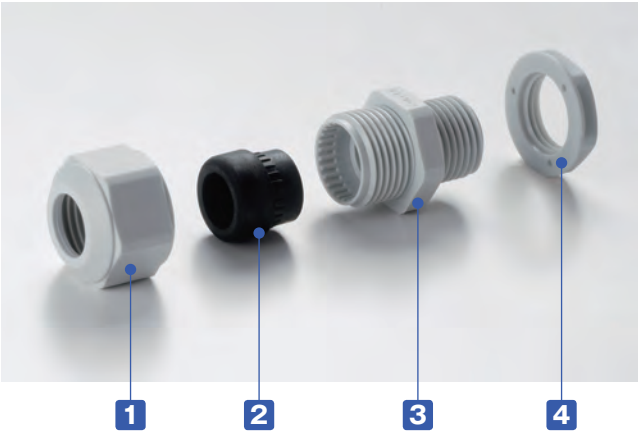

構成内容　■ PA6GF ＝ ポリアミド6 グラスファイバー入りの略称

No.	名　称	材　質
1	キャップ	PA6GF
2	ゴムブッシュ	TPE
3	コネクタ本体	PA6GF
4	ナット	PA6

■ M8, M10サイズにはナットが付属していません。
取付けの際は、相手側にネジ穴加工をして取付下さい。

■ 締付けトルクはケーブル径により異なります。
ゴムブッシュが少し見える程度まで締付けて下さい。

型番目次/Photo INDEX
プラスチックケース
キャリングケース
防水・防塵樹脂ボックス
防水・防塵アルミ/ステンレスボックス
端子ボックス/防水コネクタ/ケーブルグランド
アルミサッシケース
アルミフレーム/ヒートシンクケース
メタルケース
Raspberry Piケース
フリーサイズケース/フリーサイズパネル
ラックケース/サブラック
棚板/ラックパネル
電池ホルダー/電池ボックス
アクセサリー/機構部品
カスタム製品
技術資料/各種ご案内

■ 台座裏側に止水リブが付いているので、相手側が平面の場合はオプションのゴムパッキンは必要ありません。

■ 相手側が凹凸の大きい塗装品や鋳造品の場合や射出成型品等のテーパー部に取り付ける場合は、オプションのゴムパッキンAGPシリーズ（カタログP5-79）をご利用下さい。

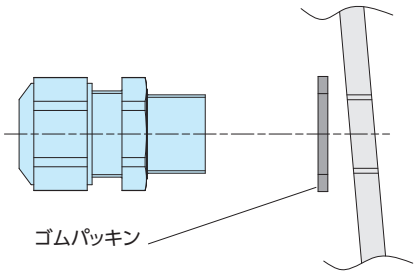

射出成型品等のテーパー部に取り付ける場合

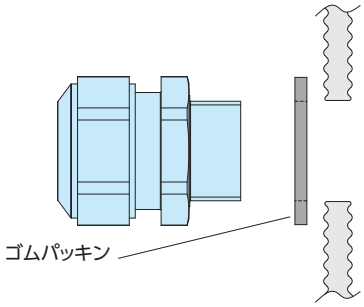

凹凸の大きい塗装品や鋳造品に取り付ける場合

外観寸法図

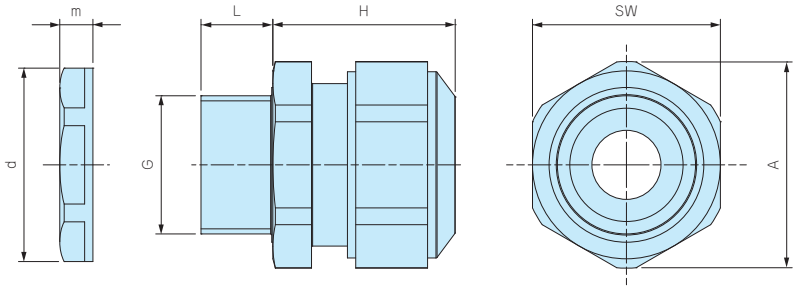

■ 詳細寸法・CADデータは、ホームページをご覧下さい。

■ M8・M10 サイズにはナットが付属しておりません。
取付けの際は、ネジ穴加工が必要となります。

型番・寸法・標準価格

型　番		G		適合ケーブル径		L	H 最大	SW	A	d	m	入　数	標準価格（税別）/ 袋
● ブラック（B）	● ライトグレー（S）	ネジ規格	取付穴径	最小	最大								
AG8-3.5B	AG8-3.5S	M 8×1.0	ナット無	2.5	3.5	10	17	12	13.2	—	—	1 / 袋	▲ 330
AG8-5B	AG8-5S	M 8×1.0	ナット無	3.5	4.7	10	17	12	13.2	—	—	1 / 袋	▲ 330
AG10-6B	AG10-6S	M10×1.0	ナット無	4	6	10	19	15	16.5	—	—	1 / 袋	▲ 330
AG12-5B	AG12-5S	M12×1.5	φ12.2	3.5	4.7	12	23.5	17	18.7	18.8	5	1 / 袋	▲ 230
AG12-6.5B	AG12-6.5S	M12×1.5	φ12.2	5	6.5	12	23	17	18.7	18.8	5	1 / 袋	▲ 230
AG12-8B	AG12-8S	M12×1.5	φ12.2	6.5	7.8	12	23	17	18.7	18.8	5	1 / 袋	▲ 230
AG16-10B	AG16-10S	M16×1.5	φ16.2	8	10	12	26	21	23.1	24.3	5	1 / 袋	▲ 260
AG20-15B	AG20-15S	M20×1.5	φ20.2	11	15	13	27	27	29.7	29	6	1 / 袋	▲ 340
AG25-16B	AG25-16S	M25×1.5	φ25.2	12.5	16	13	34	34	37.4	36	6.7	1 / 袋	▲ 500
AG25-20B	AG25-20S	M25×1.5	φ25.2	16	20	13	34	34	37.4	36	6.7	1 / 袋	▲ 500
AG32-25.5B	AG32-25.5S	M32×1.5	φ32.3	21	25.5	15	36	41	45.6	46	8	1 / 袋	▲ 800
AG40-28.5B	AG40-28.5S	M40×1.5	φ40.3	24	28.5	15	41	50	55.4	53.5	9	1 / 袋	▲1,560
AG40-33B	AG40-33S	M40×1.5	φ40.3	28.5	33	15	41	50	55.4	53.5	9	1 / 袋	▲1,560
AG50-37B	AG50-37S	M50×1.5	φ50.4	33	37	16	45	60	65.5	66	9.6	1 / 袋	▲2,870
AG50-42B	AG50-42S	M50×1.5	φ50.4	37	42	16	45	60	65.5	66	9.6	1 / 袋	▲2,870

▲は値上げした製品です。※標準価格は目安の販売価格となります。

型番目次/Photo INDEX
プラスチックケース
キャリングケース
防水・防塵樹脂ボックス
防水・防塵アルミ/ステンレスボックス
端子ボックス/防水コネクタ/ケーブルグランド
アルミサッシケース
アルミフレーム/ヒートシンクケース
メタルケース
Raspberry Piケース
フリーサイズケース/フリーサイズパネル
ラックケース/サブラック
棚板/ラックパネル
電池ホルダー/電池ボックス
アクセサリー/機構部品
カスタム製品
技術資料/各種ご案内

AGP SERIES AGシリーズ用 ゴムパッキン

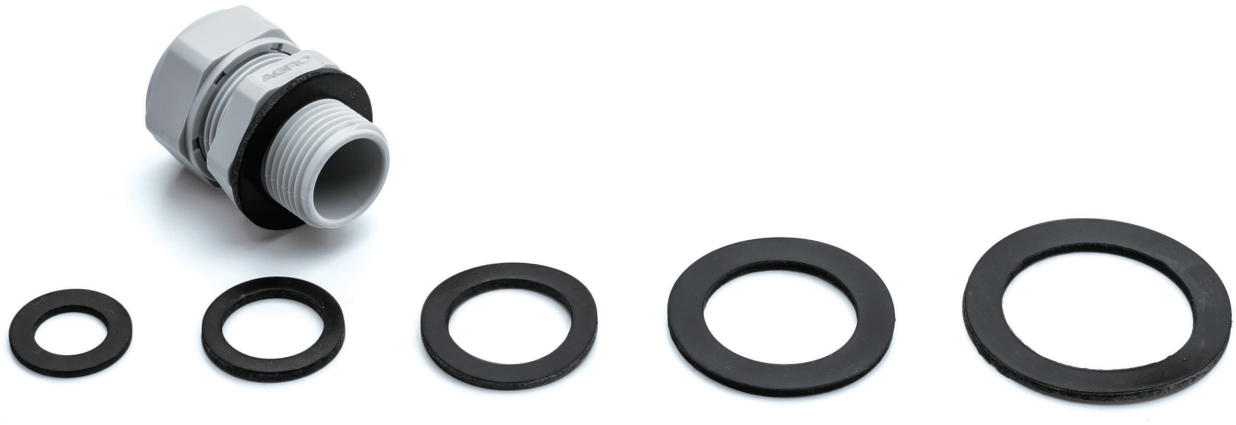

■ AGシリーズ専用のゴムパッキンです。耐油性の高いNBRゴム製です。
■ 取付ける相手側が凹凸の大きい塗装品や鋳造品の場合にご利用下さい。
■ 射出成型品のテーパー部に取り付ける場合にご利用下さい。
■ サイズはM12～M50まで揃えています。
■ 取付ける相手側が平面の場合は、ゴムパッキンの必要はありません。
また、取付相手が平面の場合は、ゴムパッキンの有/無で防水性は変わりません。
■ AGシリーズ以外はOリングが付属していますので必要ありません。

外観寸法図

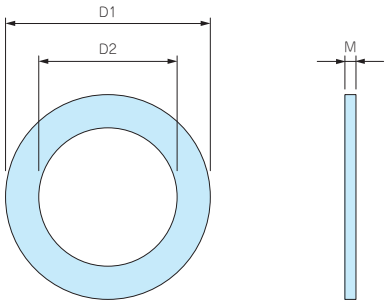

■ 材質：NBR

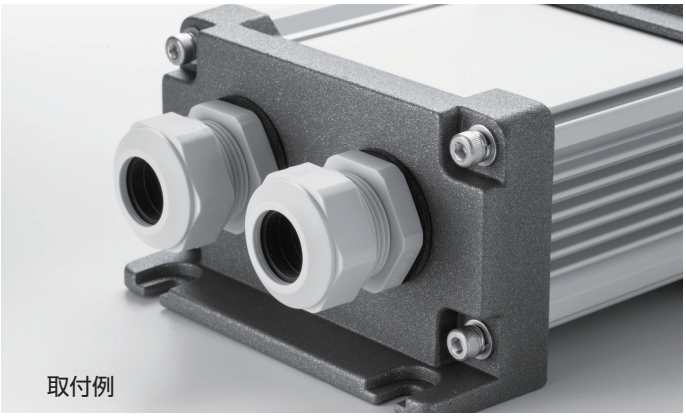

型番・寸法・標準価格

型　番	D1	D2	M	適合ケーブルグランド	入　数	標準価格(税別) / 袋
AGP-12	20	12	1.6	AG12	10 / 袋	▲450
AGP-16	23.5	16.5	2.0	AG16	10 / 袋	▲450
AGP-20	29	20	2.0	AG20	10 / 袋	▲460
AGP-25	37	25	2.0	AG25	10 / 袋	▲630
AGP-32	44	32	2.2	AG32	5 / 袋	▲630
AGP-40	52	40	2.0	AG40	5 / 袋	▲700
AGP-50	64	50	3.1	AG50	5 / 袋	▲920

▲は値上げした製品です。※標準価格は目安の販売価格となります。

型番目次/Photo INDEX
プラスチックケース
キャリングケース
防水・防塵樹脂ボックス
防水・防塵アルミ/ステンレスボックス
端子ボックス/防水コネクタ/ケーブルグランド
アルミサッシケース
アルミフレーム/ヒートシンクケース
メタルケース
Raspberry Piケース
フリーサイズケース/フリーサイズパネル
ラックケース/サブラック
棚板/ラックパネル
電池ホルダー/電池ボックス
アクセサリー/機構部品
カスタム製品
技術資料/各種ご案内

THA45 SERIES シームレス型ケーブルグランド

IP68

■ 本体とゴムブッシュが一体成型され、隙間のない構造なので、防水性に優れています。

外観寸法図

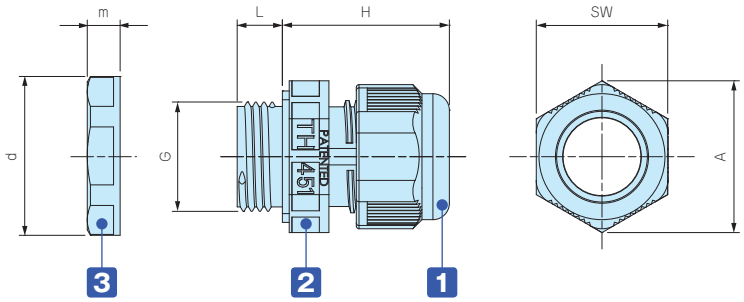

テクニカルデータ

保護等級： IP68 5bar/1h
水深50mに1時間相当の防水
使用温度範囲：-40℃～+125℃
EN50262 VarAに準拠
※規格の概要はP5−89をご参照下さい。

色仕様

記号	L ライトグレー / グレー	B ブラック / グレー	G ブラック / グリーン
色			

構成内容

■ PA = ポリアミドの略称

No.	名 称	材 質
1	キャップ	※PA66 / PA66GF
2	コネクタ本体	PA66・TPE
3	ナット	PA66

※THA452シリーズのキャップはPA66になります。

型番・寸法・標準価格

■ THA45シリーズをご注文の際は必ず、型番末尾□に L・B・Gの色記号をつけて下さい。

型 番	G			適合ケーブル径		L	H 最大	SW	A	d	m	入 数	標準価格(税別) / 袋
	ネジ規格	ネジ外径	取付穴径	最小	最大								
THA450-16S□	M16×1.5	15.3	φ15.7	5	7.5	8	29.5	19	21.6	24	5	1 / 袋	220
THA450-16L□	M16×1.5	15.3	φ15.7	7.5	9.5	8	29.5	19	21.6	24	5	1 / 袋	220
THA451-20□	M20×1.5	20	φ20.2	10.5	14	8	31	24	26.3	26.5	7	1 / 袋	250
THA451-20-2□	M20×1.5	20	φ20.2	φ6×2		8	31	24	26.3	26.5	7	1 / 袋	250
THA452-25□	M25×1.5	25	φ25.2	14	17	8	34	29	32	35.2	6	1 / 袋	310

型番目次/Photo INDEX
プラスチックケース
キャリングケース
防水・防塵樹脂ボックス
防水・防塵アルミ/ステンレスボックス
端子ボックス/防水コネクタ/ケーブルグランド
アルミサッシケース
アルミフレーム/ヒートシンクケース
メタルケース
Raspberry Piケース
フリーサイズケース/フリーサイズパネル
ラックケース/サブラック
棚板/ラックパネル
電池ホルダー/電池ボックス
アクセサリー/機構部品
カスタム製品
技術資料/各種ご案内

RSP SERIES スパイラル ケーブルグランド

IP67

■ ケーブルの曲がりを防ぎ断線から保護します。
■ IP67の防水性かつ、低価格です。
■ 詳細寸法・CADデータは、ホームページをご覧下さい。

テクニカルデータ

保護等級：IP67相当
使用温度範囲：-20℃～+80℃

外観寸法図

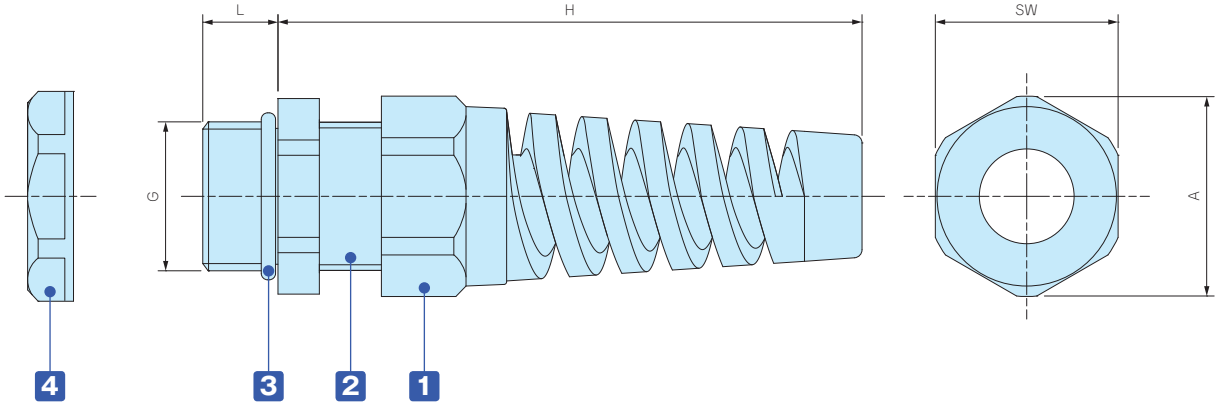

構成内容

■ PA ＝ ポリアミドの略称

No.	名　称	材　質
1	キャップ	PA66（UL94V-2）
-	ゴムブッシュ	NBR
2	コネクタ本体	PA66（UL94V-2）
3	O-リング	NBR
4	ナット	PA66（UL94V-2）

型番・寸法・標準価格

型　番		G		適合ケーブル径		L	H 最大	SW	A	入 数	標準価格（税別）/ 袋
● ブラック（B）	● ライトグレー（S）	ネジ規格	取付穴径	最小	最大						
RSP12-6B	RSP12-6S	M12×1.5	φ12.2	3.5	6	9	62	16	17	1 / 袋	170
RSP16-8B	RSP16-8S	M16×1.5	φ16.2	4	8	9	69	19.5	21	1 / 袋	200
RSP20-11B	RSP20-11S	M20×1.5	φ20.2	6	11	10	82	24	26	1 / 袋	260
RSP25-16B	RSP25-16S	M25×1.5	φ25.2	11	16	12	102	33	36	1 / 袋	370

SP SERIES シーリングプラグ

外観寸法図

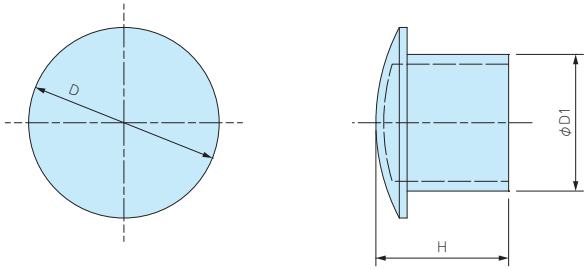

■ 材質：ナイロン

■ 使用しないケーブルグランドの穴を塞ぐシーリングプラグです。
■ ケーブルグランドのゴムブッシュに差込み、キャップを締付ける事で防水する事が可能です。

型番・寸法・標準価格

型　番	D	D1	H	適合ケーブルグランド	入　数	標準価格(税別) / 袋
SP-12	10.2	6	15.5	RMW12、RM12、RMW16、RM16、RPG7、RPG9	10 / 袋	280
SP-16	15.6	9.5	15.5	RMW20、RM20、RPG11、RPG13.5	10 / 袋	410
SP-20	19.6	13.5	16.5	RPG16	10 / 袋	500
SP-25	24.4	17.5	17	RMW25、RM25、RMW32、RM32、RPG21	5 / 袋	480
SP-40	32.5	24.5	17.5	RMW40、RM40、RPG29	5 / 袋	580
SP-50	47.2	38.9	17.6	RMW50、RM50	5 / 袋	1,020

型番目次/Photo INDEX
プラスチックケース
キャリングケース
防水・防塵樹脂ボックス
防水・防塵アルミ/ステンレスボックス
端子ボックス/防水コネクタ/ケーブルグランド
アルミサッシケース
アルミフレーム/ヒートシンクケース
メタルケース
Raspberry Piケース
フリーサイズケース/フリーサイズパネル
ラックケース/サブラック
棚板/ラックパネル
電池ホルダー/電池ボックス
アクセサリー/機構部品
カスタム製品
技術資料/各種ご案内

AGM SERIES メタルケーブルグランド 高防水タイプ

■ 保護等級IP68 1bar/30分の高防水型金属製ケーブルグランド。
■ ネジサイズはM6～M50、対応ケーブル外径はφ2mm～φ42mmまで幅広いサイズを揃えています。

テクニカルデータ

保護等級： IP68 1bar/30min
水深10mに30分相当の防水
使用温度範囲：-40℃～+100℃
EN50262 Var.Aに準拠
※規格の概要はP5−89をご参照下さい。

AGMシリーズ

AGMシリーズはゴムブッシュが肉厚で、ケーブルとの接触面が大きいので、均一な力でケーブルを保持します。
繰返しの締付に対しても安定した高い防水性を発揮します。

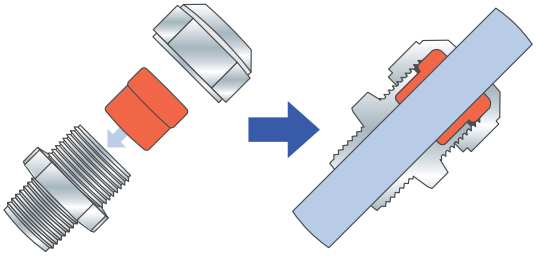

従来式ケーブルグランド

強く締めつけるとゴムブッシュやケーブルの変形により安定した防水性が保てなくなる場合があります。

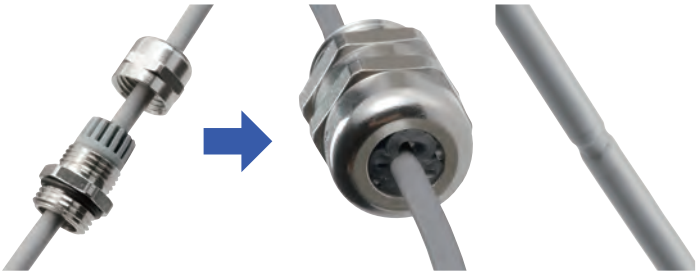

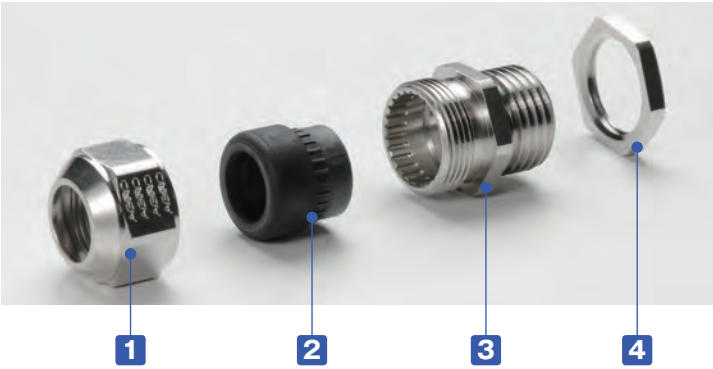

■ 締付けトルクはケーブル径により異なります。
ゴムブッシュが少し見える程度まで締付けて下さい。

構成内容

No.	名　称	材　質	色 / 表面処理
1	キャップ	真ちゅう	ニッケルメッキ
2	ゴムブッシュ	TPE	黒
3	コネクタ本体	真ちゅう	ニッケルメッキ
-	O-リング	NBR	黒
4	ナット	真ちゅう	ニッケルメッキ

型番目次/Photo INDEX
プラスチックケース
キャリングケース
防水・防塵樹脂ボックス
防水・防塵アルミ/ステンレスボックス
端子ボックス/防水コネクタ/ケーブルグランド
アルミサッシケース
アルミフレーム/ヒートシンクケース
メタルケース
Raspberry Piケース
フリーサイズケース/フリーサイズパネル
ラックケース/サブラック
棚板/ラックパネル
電池ホルダー/電池ボックス
アクセサリー/機構部品
カスタム製品
技術資料/各種ご案内

外観寸法図

■詳細寸法・CADデータは、ホームページをご覧下さい。

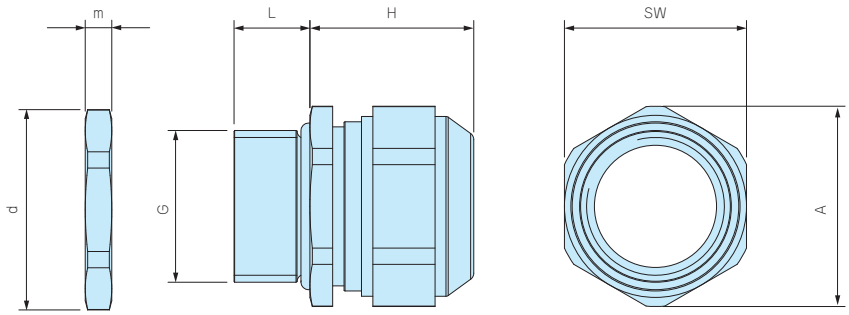

型番・寸法・標準価格

型　番	G			適合ケーブル径		L	H 最大	SW	A	d	m	入 数	標準価格(税別) / 袋
	ネジ規格	ネジ外径	取付穴径	最小	最大								
AGM6-2.5	M 6×1.0	—	φ6.2	2	2.5	8	12	8	9	10	2.8	1 / 袋	▲ 460
AGM6-3	M 6×1.0	—	φ6.2	2.5	3.0	8	12	8	9	10	2.8	1 / 袋	▲ 460
AGM6-3.5	M 6×1.0	—	φ6.2	3.0	3.5	8	12	8	9	10	2.8	1 / 袋	▲ 460
AGM8-5	M 8×1.25	—	φ8.2	3.5	4.7	10	14	11	12	12	3	1 / 袋	▲ 470
AGM10-6	M10×1.5	—	φ10.2	4.0	6.0	10	15	13	14.3	14	2.8	1 / 袋	▲ 520
AGM12-8	M12×1.5	—	φ12.2	6.5	8.0	10	17	15	16.5	16.5	2.8	1 / 袋	▲ 550
AGM16-10.5	M16×1.5	—	φ16.2	8.0	10.5	10	21	18	20	21	3	1 / 袋	▲ 710
AGM20-15	M20×1.5	—	φ20.2	11.0	15.0	10	23	24	26.5	26.5	3.5	1 / 袋	▲ 910
AGM25-20	M25×1.5	—	φ25.2	16.0	20.0	11	28	30	33	33	4	1 / 袋	▲1,490
AGM32-25.5	M32×1.5	—	φ32.3	21.0	25.5	13	29.5	36	39.5	39.5	4	1 / 袋	▲2,300
AGM40-28.5	M40×1.5	—	φ40.3	24.0	28.5	13	32	46	50.7	51	5	1 / 袋	▲4,020
AGM40-33	M40×1.5	—	φ40.3	28.5	33.0	13	32	46	50.7	51	5	1 / 袋	▲4,020
AGM50-37	M50×1.5	—	φ50.4	33.0	37.0	14	34	55	59.7	60	5.5	1 / 袋	▲7,320
AGM50-42	M50×1.5	—	φ50.4	37.0	42.0	14	34	55	59.7	60	5.5	1 / 袋	▲7,320

▲は値上げした製品です。 ※標準価格は目安の販売価格となります。

AGE SERIES EMCシールドケーブルグランド

- シールド用コンタクトスプリングによりEMCシールドとグランドを取ることが出来ます。
- 爪付のナットにより表面処理された筐体にも導通を取ることが出来ます。
- コンタクトスプリングはケーブルを通した後で付け外しが可能なので、作業性に優れています。
- ゴムブッシュが分割する構造で広い適合ケーブル範囲に対応出来ます。
  (M12サイズは分割出来ません)

テクニカルデータ

保護等級：IP68　2bar/30min･IP69K
水深20mに30分相当の防水
使用温度範囲：-60℃～+100℃
IEC62444 Var.Aに準拠
※規格の概要はP5−89をご参照下さい。

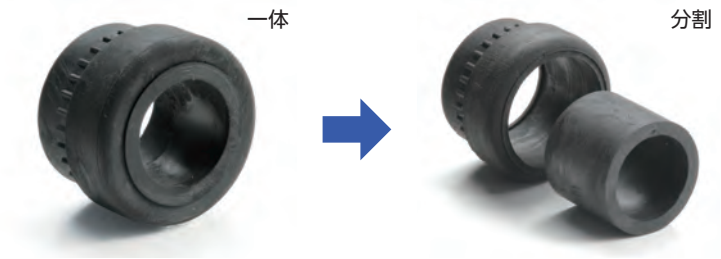

適合ケーブル外径 対応表

型　番	ゴムブッシュ形態	
	一体	分割
AGE16-10.5	φ 6～φ 7.5	φ 7.5～φ10.5
AGE20-15	φ 8～φ10.5	φ10.5～φ15
AGE25-20	φ12.5～φ15	φ15～φ20
AGE32-25	φ17～φ20	φ20～φ25

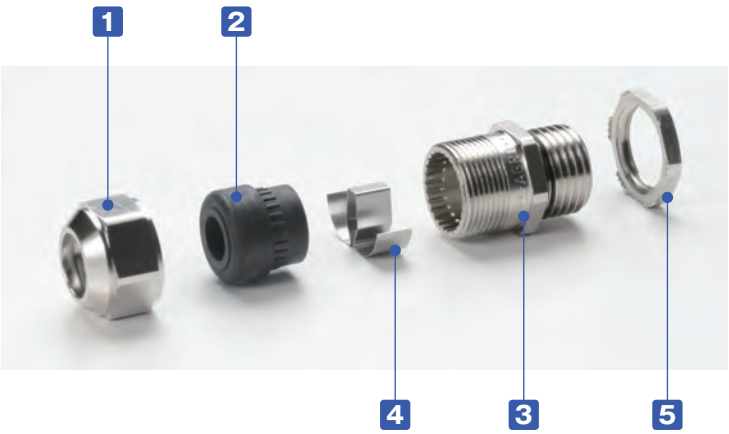

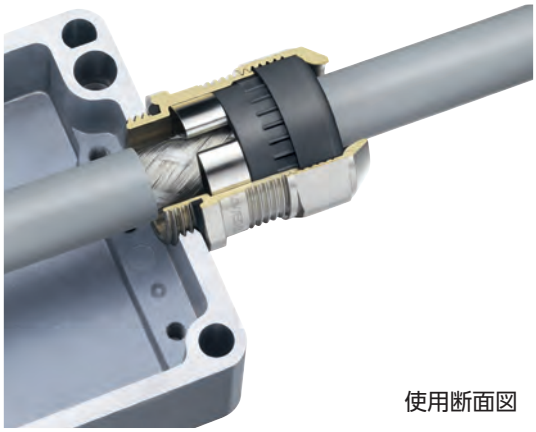

使用断面図

構成内容

No.	名　称	材　質	色 / 表面処理
1	キャップ	真ちゅう	ニッケルメッキ
2	ゴムブッシュ	TPE	黒
3	コネクタ本体	真ちゅう	ニッケルメッキ
4	コンタクトスプリング	ステンレス	無処理
-	O-リング	NBR	黒
5	ナット	真ちゅう	ニッケルメッキ

型番目次/Photo INDEX
プラスチックケース
キャリングケース
防水・防塵樹脂ボックス
防水・防塵アルミ/ステンレスボックス
端子ボックス/防水コネクタ/ケーブルグランド
アルミサッシケース
アルミフレーム/ヒートシンクケース
メタルケース
Raspberry Piケース
フリーサイズケース/フリーサイズパネル
ラックケース/サブラック
棚板/ラックパネル
電池ホルダー/電池ボックス
アクセサリー/機構部品
カスタム製品
技術資料/各種ご案内

取付方法

1
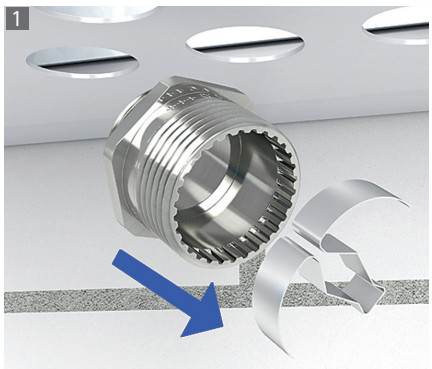
コンタクトスプリングを取り外す。

2

本体を相手側に取付ける。

3

シールドケーブルの被覆を剥く。

4
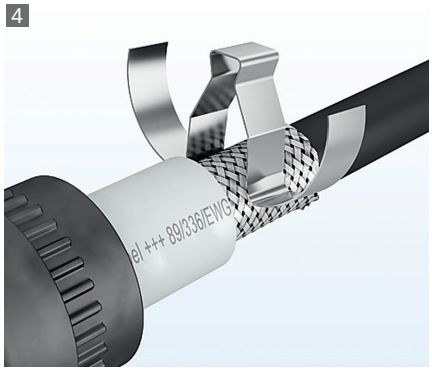
コンタクトスプリングを取付ける。

5
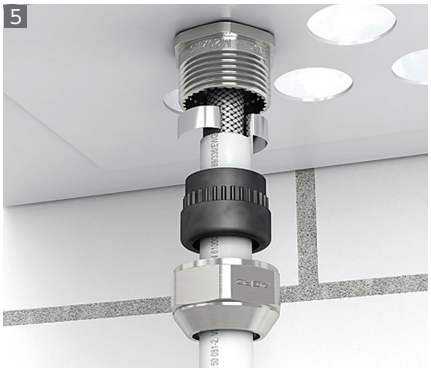
ゴムブッシュとキャップを取付ける。

6

キャップを締付けて完了。

外観寸法図

■製品のCADデータはホームページよりダウンロード可能です。

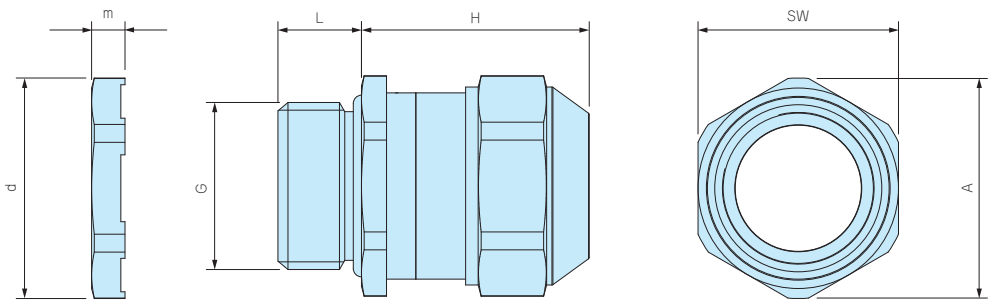

型番・寸法・標準価格

型　番	G		適合ケーブル径		L	H	SW	A	d	m	入 数	標準価格(税別) / 袋
	ネジ規格	取付穴径	最小	最大		最大						
AGE12-5	M12×1.5	φ12.2	3.5	5.0	10	22	15	16.5	16.5	3.5	1 / 袋	▲1,580
AGE12-6.5	M12×1.5	φ12.2	5.0	6.5	10	22	15	16.5	16.5	3.5	1 / 袋	▲1,580
AGE16-10.5	M16×1.5	φ16.2	6.0	10.5	10	25	18	20	21	3.5	1 / 袋	▲1,650
AGE20-15	M20×1.5	φ20.2	8.0	15.0	10	27	24	26.5	26.5	4	1 / 袋	▲1,880
AGE25-20	M25×1.5	φ25.2	12.5	20.0	11	33	30	33	33	4	1 / 袋	▲2,570
AGE32-25	M32×1.5	φ32.3	17.0	25.0	13	34	36	39.5	39.5	5	1 / 袋	▲3,890

▲は値上げした製品です。 ※標準価格は目安の販売価格となります。

型番目次/Photo INDEX
プラスチックケース
キャリングケース
防水・防塵樹脂ボックス
防水・防塵アルミ/ステンレスボックス
端子ボックス/防水コネクタ/ケーブルグランド
アルミサッシケース
アルミフレーム/ヒートシンクケース
メタルケース
Raspberry Piケース
フリーサイズケース/フリーサイズパネル
ラックケース/サブラック
棚板/ラックパネル
電池ホルダー/電池ボックス
アクセサリー/機構部品
カスタム製品
技術資料/各種ご案内

AGH SERIES 耐熱メタルケーブルグランド

■ ゴムブッシュが耐熱性の高いFPM（バイトン）製で200℃まで耐える事が出来るケーブルグランドです。
■ 保護等級IP68 1bar/30分の高防水型です。

テクニカルデータ

保護等級：IP68　1bar/30min
水深10mに30分相当の防水
使用温度範囲：-40℃～+200℃
EN50262 Var.Aに準拠
※規格の概要はP5−89をご参照下さい。

AGHシリーズ

AGHシリーズはゴムブッシュが肉厚で、ケーブルとの接触面が大きいので、均一な力でケーブルを保持します。
繰返しの締付に対しても安定した高い防水性を発揮します。

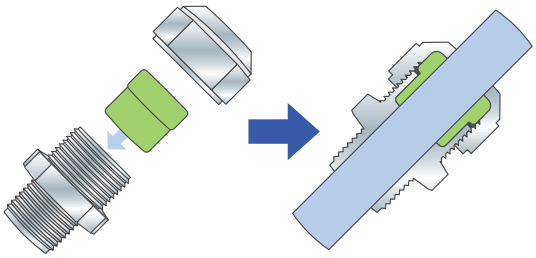

従来式ケーブルグランド

強く締めつけるとゴムブッシュやケーブルの変形により安定した防水性が保てなくなる場合があります。

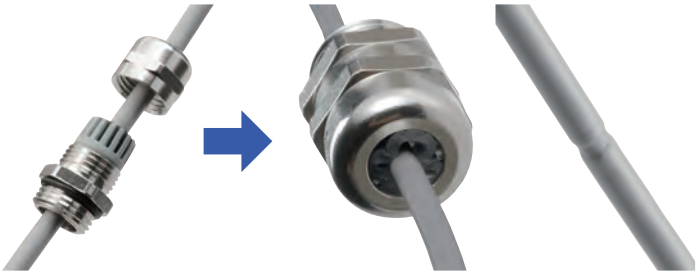

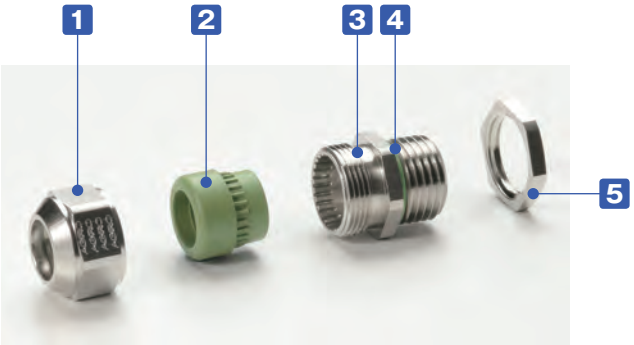

■ 締付けトルクはケーブル径により異なります。
ゴムブッシュが少し見える程度まで締付けて下さい。

構成内容

No.	名　称	材　質	色 / 表面処理
1	キャップ	真ちゅう	ニッケルメッキ
2	ゴムブッシュ	FPM	グリーン
3	コネクタ本体	真ちゅう	ニッケルメッキ
4	O-リング	FPM	グリーン
5	ナット	真ちゅう	ニッケルメッキ

型番目次/Photo INDEX
プラスチックケース
キャリングケース
防水・防塵樹脂ボックス
防水・防塵アルミ/ステンレスボックス
端子ボックス/防水コネクタ/ケーブルグランド
アルミサッシケース
アルミフレーム/ヒートシンクケース
メタルケース
Raspberry Piケース
フリーサイズケース/フリーサイズパネル
ラックケース/サブラック
棚板/ラックパネル
電池ホルダー/電池ボックス
アクセサリー/機構部品
カスタム製品
技術資料/各種ご案内

外観寸法図

■製品のCADデータはホームページよりダウンロード可能です。

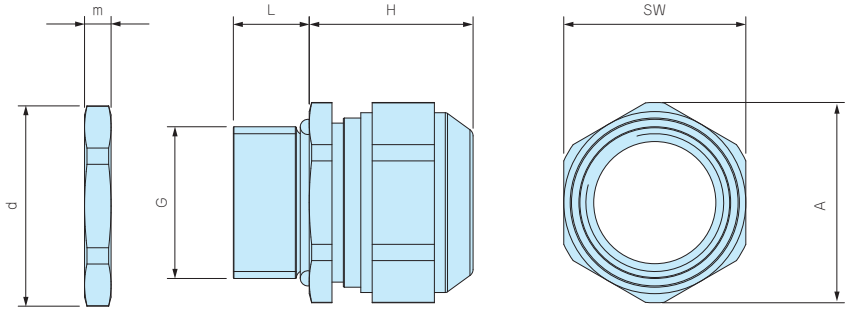

型番・寸法・標準価格

型　番	G		適合ケーブル径		L	H 最大	SW	A	d	m	入 数	標準価格(税別) / 袋
	ネジ規格	取付穴径	最小	最大								
AGH10-6	M10×1.5	φ10.2	4.0	6.0	10	15	13	14.3	14.2	3	1 / 袋	▲1,220
AGH12-8	M12×1.5	φ12.2	6.5	8.0	10	17	15	16.5	16.5	3	1 / 袋	▲1,220
AGH16-10.5	M16×1.5	φ16.2	8.0	10.5	10	20	18	20	21	3	1 / 袋	▲1,250
AGH20-15	M20×1.5	φ20.2	11.0	15.0	10	23	24	26.5	26.3	3.5	1 / 袋	▲1,640
AGH25-20	M25×1.5	φ25.2	16.0	20.0	11	27	30	33	33	4	1 / 袋	▲2,140
AGH32-25.5	M32×1.5	φ32.3	21.0	25.5	13	28.5	36	39.7	39.7	4	1 / 袋	▲4,270

▲は値上げした製品です。 ※標準価格は目安の販売価格となります。

SNB SERIES ステンレスホースバンド

NEW

使用例

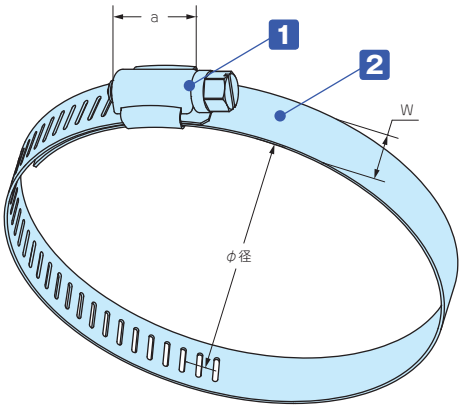

■ 耐食性に優れたステンレス製（SUS304）の低価格なホースバンドです。
■ エアー、液体、オイル用ホースの取付クランプにご利用下さい。
■ ネジで締め付けるので確実に取付ることが出来ます。
■ 締め付け工具はボックスドライバー（ナットドライバー）が推奨です。
マイナスドライバーも使用可能です。

構成内容

No.	名　称	個 数	材　質	表面処理
1	締付け金具	1	ステンレス（SUS304）	磨き処理
2	バンド	1	ステンレス t0.6（SUS304）	磨き処理

型番・寸法・標準価格

型　番	Φ径（mm）	W	a	締付トルク N・m	ボックス（ナット）ドライバー番号	自重（g）	入　数	標準価格 / 袋（税別）
SNB 8- 12	8 ～ 12	8.0	10.7	≧2	№6	5.5	1 / 袋	85
SNB 10- 16	10 ～ 16	8.0	10.7	≧2	№6	5.7	1 / 袋	85
SNB 13- 23	13 ～ 23	8.0	10.7	≧2	№6	6.2	1 / 袋	110
SNB 21- 38	21 ～ 38	12.7	19.0	≧7	№8	20.5	1 / 袋	130
SNB 33- 57	33 ～ 57	12.7	19.0	≧7	№8	24.5	1 / 袋	140
SNB 52- 76	52 ～ 76	12.7	19.0	≧7	№8	27.5	1 / 袋	180
SNB 72- 95	72 ～ 95	12.7	19.0	≧7	№8	30	1 / 袋	190
SNB 91-114	91 ～ 114	12.7	19.0	≧7	№8	34.5	1 / 袋	220
SNB105-127	105 ～ 127	12.7	19.0	≧7	№8	37.5	1 / 袋	220
SNB117-140	117 ～ 140	12.7	19.0	≧7	№8	39.5	1 / 袋	240
SNB130-153	130 ～ 153	12.7	19.0	≧7	№8	41.5	1 / 袋	240
SNB142-165	142 ～ 165	12.7	19.0	≧7	№8	43.5	1 / 袋	250
SNB155-178	155 ～ 178	12.7	19.0	≧7	№8	46.5	1 / 袋	250
SNB168-191	168 ～ 191	12.7	19.0	≧7	№8	49	1 / 袋	270
SNB181-204	181 ～ 204	12.7	19.0	≧7	№8	51	1 / 袋	280
SNB194-217	194 ～ 217	12.7	19.0	≧7	№8	52.5	1 / 袋	280
SNB207-230	207 ～ 230	12.7	19.0	≧7	№8	57	1 / 袋	300
SNB220-243	220 ～ 243	12.7	19.0	≧7	№8	59.5	1 / 袋	300
SNB233-256	233 ～ 256	12.7	19.0	≧7	№8	62.5	1 / 袋	330
SNB246-269	246 ～ 269	12.7	19.0	≧7	№8	64	1 / 袋	330
SNB259-282	259 ～ 282	12.7	19.0	≧7	№8	67.5	1 / 袋	340
SNB272-295	272 ～ 295	12.7	19.0	≧7	№8	70	1 / 袋	350
SNB285-308	285 ～ 308	12.7	19.0	≧7	№8	71	1 / 袋	380

■ トルク値はホースバンド用途で使用した場合の値になりますが、使用条件により異なりますので参考値としていただき、必ずトルクテストを行ってからご使用下さい。

防水・防塵関連技術資料

IPとは

IPとはJIS C 0920:2003又は、IEC 60529に基づいて規定された固形異物、水に対する電気機器、キャビネットの保護等級を記号で表したものです。

IP □ □

第一特性数字

数字	器具に対する保護の内容（外来固形物の侵入に対して）	人体に対する保護の内容（危険な部分への接近に対して）
5	[防じん形]粉塵が内部に侵入する事を防止する。若干の粉塵の侵入があっても正常な運転を阻害しない。※1	針金での危険な部分への接近に対して保護されている。（針金／直径1.0mm　長さ100mm）
6	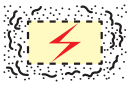 [耐じん形] 粉塵が内部に侵入しない。	

※1　第一特性数字5は以下2つのカテゴリーに分かれています。
カテゴリー1：内部が負圧の状態で粉塵侵入を防止。
カテゴリー2：内部が負圧にならない状態で粉塵侵入を防止。
(負圧=内側に向けて引っ張る力)
TAKACHIではカテゴリー2の表記をして区別しています。

69K	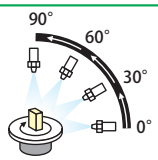	スチームジェット(80～100バール／温度80℃±5℃)を0°、30°、60°、90°で100mm～150mmの距離から、30秒間噴射を5回くり返し、有害な影響を受けない。

第二特性数字

数字	器具に対する保護の内容（水の浸入に対して有害な影響を受けない）	
5	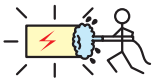	放出部ノズル径φ6.3、12.5ℓ/minであらゆる方向から外皮表面積1㎡当り1分間のべ少なくとも3分間以上散水する。
6	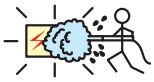	放出部ノズル径φ12.5、100ℓ/minであらゆる方向から外皮表面積1㎡当り1分間のべ少なくとも3分間以上散水する。
7		水深1mに30分間水没する。
8		IPX7より厳しい条件下で継続的に水中に沈めても有害な影響を受けない。

準拠規格の説明

EN50262 Var.A	メトリックケーブルグランドの性能要求事項を規定した規格です。 ネジ・取付穴サイズ、ケーブル保持力・引張強度、耐衝撃性、絶縁抵抗、電流試験、固形物・水からの保護等について規定しています。
EN60529	電気・機械製品、筐体がどの程度異物（鋼球・銅線・塵埃・水など）の進入を防げるか、その保護の度合いを等級で表した規格です。 詳細は上記 IPについての説明をご参照下さい。
EN60998	低電圧回路の接続機器・端子の性能要求事項を規定した規格です。 接続構造、耐電圧、定格電流、絶縁抵抗、空間及び沿面絶縁距離、機械的強度、耐熱、固形物・水からの保護などについて規定しています。THB型防水コネクタはEN60998-2-1(ネジ式接続機器の規格)についても取得しております。
EN61984	コネクタの安全要求事項、関連試験を規定した規格です。 コネクタ接続構造、定格電圧、定格電流、インパルス耐電圧、絶縁耐力、遮断容量、アース、空間及び沿面絶縁距離、感電に対する保護、機械的強度、ネジ締付トルク、ケーブル固定・曲げテスト、耐熱、固形物・水からの保護などについて規定しています。
IEC62444 Var.A	電機設備用ケーブルグランドに必要な性能を規定した規格です。 ネジ・取付穴サイズ、ケーブル保持力・引張強度、耐衝撃性、電気的特性、電流試験、固形物・水からの保護、EMC(電磁波が外部機器・人体に害を与えない事）等について規定しています。

端子ボックス・防水コネクタ・ケーブルグランド使用上の注意

- 屋外設置の際、直射日光のあたる場所は製品寿命を著しく低下させます。 直射日光の当たらない場所で設置を推奨します。
- 常時水没環境でのご利用は出来ません。
- 樹脂製品は、機械油、切削油、洗剤、溶剤、ネジロック、塗料等の影響により割れが発生する事がございますので、薬品銘柄ごとに試験にてご確認の上、樹脂に影響を及ぼさないものをご選択下さい。
- ケーブルグランドの締付トルクはケーブル径・ケーブル被覆の硬さ等により異なります。ケーブルを引っ張り、動かなくなるまで締めつけて下さい。 過剰な力で締めつけると破損する事がございます。
- 電源電圧の印加中は感電の恐れがありますので、端子部に触れないで下さい。又、電線の接続や取り外しは電源を切って行って下さい。